A	B	C	D	E	F	G	H	J	K

INSTRUKTIONER TILL ANVÄNDARE AV TILLFÄLLIGA ELEKTRISKA ANLÄGGNINGAR

1. Anläggningen skall skötas av behörig person, som ansvarar för driften. Felaktig användning av den elektriska anläggningen kan medföra person- och brandfara.
2. Centralen skall placeras lodrät alternativt på stativ och med fri betjäningsyta framför centralen.
3. Fasta anslutningar av kablar och byte av säkringar skall endast utföras av fackfolk. Vid fast anslutning av gummikablar skall dragavlastningens klämyta vara utförd i isolermaterial. Icke fackfolk får endast manövrera jordfelsbrytare, dvärgbrytare samt uttag för stickproppar.
4. Centralens dörrar skall vara stängda och där det erfodras även låsta. Dörrarna skall endast öppnas vid betjäning av centralen.
5. Elektriska apparater som är anslutna till centraler skall frånkopplas eller göras spänningslösa när de inte används, för att undvika oavsiktlig igångsättning eller användning av dessa.
6. Elektriska apparater som används skall uppfylla föreskrifterna och skall antingen vara utförda med extra isolering eller i klass I utförande med jordad stickpropp.
7. Kablar såväl innanför som utanför dörrarna skall förläggas på ett sådant sätt att de inte skadas.
8. Kablar eller apparater med fel skall frånkopplas och inte tas i bruk igen förrän felaktiga delar är utbytta eller reparerade.
9. Knivsäkring får endast bytas av instruerad personal.

EITA TILAPÄISLAITTEISTON KÄYTTÄJILLE

1. Laitteiston hoitajan on oltava ammattihenkilö, joka vastaa, laitteiston käytösä. Virheellinen sähkölaitteiden käyttö voi aiheuttaa sähköiskun tai palon vaaran.
2. Keskukset on sijoitettava pystyasentoon tai niile tarkoitettuun tukikehykseen. Keskusten eteen on jätettävä vapaa hoitotila.
3. Kiinteän asennuksen kaapeleiden liittämisen ja kahvasulakkeiden vaihtamisen saa tehdä vain ammattitaitoinen henkilö. Kiinteästi liittimiin kytkettävien kumikaapelien vedonpoistimessa on kaapelia puristavien pintojen oltava eristysainetta. Sähköalalla ammattitaidoton henkilö saa ainoastaan ohjata vikavirtasuojakytkintä ja johtosuojakatkaisijoita niiden käyttöelimistä sekä liittää pistotulppia pistorasioihin ja irroittaa niitä.
4. Keskusten ovet on pidettävä suljettuina ja tarvittaessa lukittuina. Ovet saa avata vain keskuksen käyttötoimenpiteitä varten.
5. Keskuksiin liitetyt sähkökoneet ja –laitteet on irrotettava niistä tai kytkettävä jännitteettömiksi, kun niitä ei käytetä, jotta koneiden ja laitteiden tarkoitukseton käynnistyminen ja käyttö estyvät.
6. Käytettävien sähkökoneiden ja muiden sähkölaitteiden on oltava vaatimusten mukaisia ja rakenteeltaan suojaeristettyjä luokan II tai suojamaadoitettuja I pistotulpalla liitettäviä.
7. Kaapelit on sijoitettava keskuksen ulko- ja sisäpuolella niin, etteivät ne voi vahingoittua.
8. Vioittuneet sähkökaapelit, -koneet ja muut sähkölaitteet on irrotettava sähköverkosta eikä niitä saa ottaa uudelleen käyttöön, ennen kuin vahingoittuneet osat on vaihdettu tai korjattu.
9. Kahvavarokkeen saa vaihtaa vain tarvittavan koulutuksen saanut henkilöstö.

INSTRUCTIONS FOR USERS OF TEMPORARY ELECTRICAL INSTALLATIONS

1. Operation of the installation must be supervised by an authorised person. Incorrect use of the electrical installation could mean risk of personal injury and fire.
2. The distribution unit must be installed vertical or on a stand so that there is free access in front of the unit.
3. Permanent cable connection or replacement of fuses may only be carried out by qualified personnel. Permanently connected rubber-insulated cables must be secured with a restraint that has an insulating gripping surface. Unqualified personnel may only operate earth leakage circuit breakers, miniature circuit breakers and plug sockets.
4. Distribution unit doors must be closed and, where required, also locked. Doors must only be left open when carrying out work on the distribution unit.
5. Electrical equipment that is connected to distribution units must be disconnected or switched off when not in use in order to avoid unintentional starting up or switching on.
6. Electrical equipment that is used must comply with the requirements and must either have additional insulation or comply with class I and have an earthed plug.
7. Cables inside and outside the doors must be routed so as to avoid damaging them.
8. Cables or equipment that are defective must be disconnected and not used until the defective parts have been replaced or repaired.
9. Blade fuses may only be replaced by personnel who have the necessary training.

ARTIKELNR./ ARTICLE NO.
EB11720

MÄRKSTRÖM/ CURRENT RATING
100 A

MEASURING EQUIPMENT
CURR.-TRAFO-SPACE | ENERGY-METER-SPACE

FAST ANSLUTNING/ FIXED CONNECTIONS
<125A | >125A

CEE-OUTLETS 3-POLE/230V
16A | 32A | 63A | 125A

SCHUKO OUTLETS 2-POLE/230V
16A

CEE-OUTLETS 5-POLE/400V
16A | 32A | 63A | 125A
6

JFB/RCCB
<0,03A | >0,3A | >0,03A & <0,3A
6

JFB/RCCB
Variable

VIKT/WEIGHT
30 kg

This drawing is property of El-Björn. May not be copied, shown or distributed without our written permission.

SF 100CM//006-6 EN

EL-BJÖRN
www.elbjorn.com

RITAD AV/DRAWN BY	DATUM/DATE	NEXT SHEET	SHEET
CG	151216	2	1
SIGN	REVISION/ISSUE	RITNINGS NR./DRAWING	
	A*	EB11720	

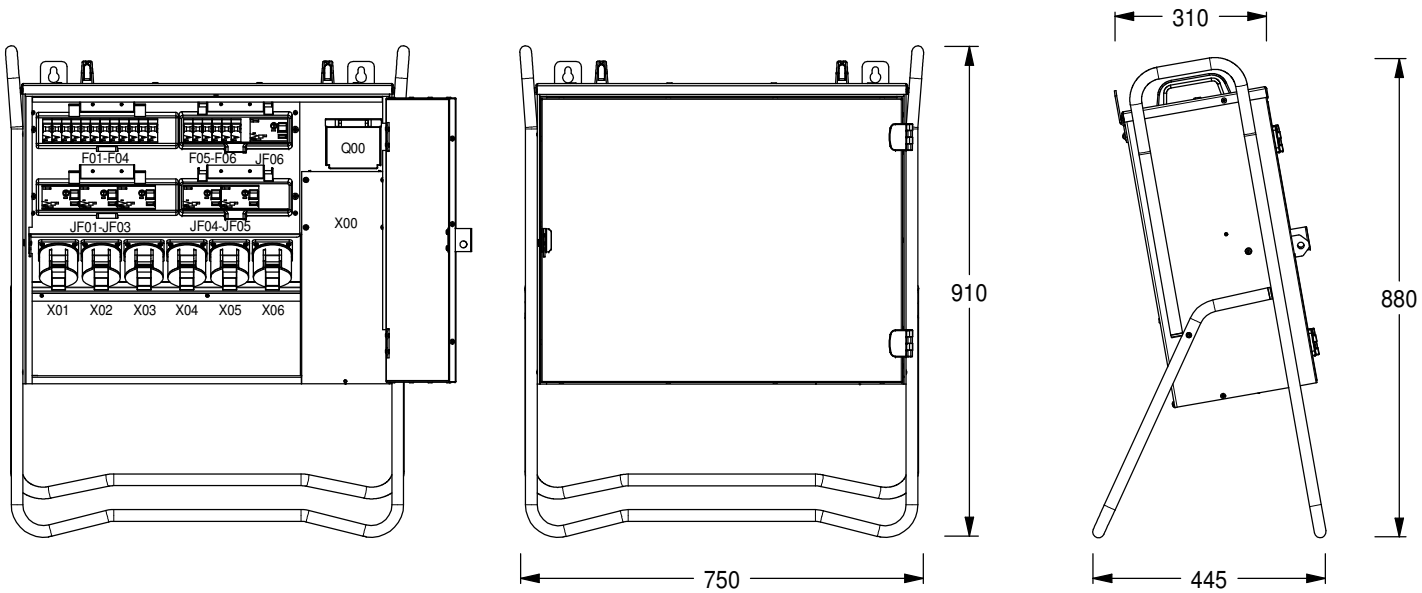

ARTIKELNR./ ARTICLE NO.
EB11720

MÄRKSTRÖM/ CURRENT RATING
100 A

MEASURING EQUIPMENT
CURR.-TRAFO-SPACE | ENERGY-METER-SPACE

FAST ANSLUTNING/ FIXED CONNECTIONS
<125A | >125A

CEE-OUTLETS 3-POLE/230V
16A | 32A | 63A | 125A

SCHUKO OUTLETS 2-POLE/230V
16A

CEE-OUTLETS 5-POLE/400V
16A | 32A | 63A | 125A
6

JFB/RCCB
<0,03A | >0,3A | >0,03A & <0,3A
6

JFB/RCCB
Variable

VIKT/WEIGHT
30 kg

This drawing is property of El-Björn. May not be copied, shown or distributed without our written permission.

SF 100CM//006-6 EN

EL-BJÖRN
www.elbjorn.com

RITAD AV/DRAWN BY	DATUM/DATE	NEXT SHEET	SHEET
CG	151216	3	2
SIGN	REVISION/ISSUE	RITNINGS NR./DRAWING	
	A*	EB11720	

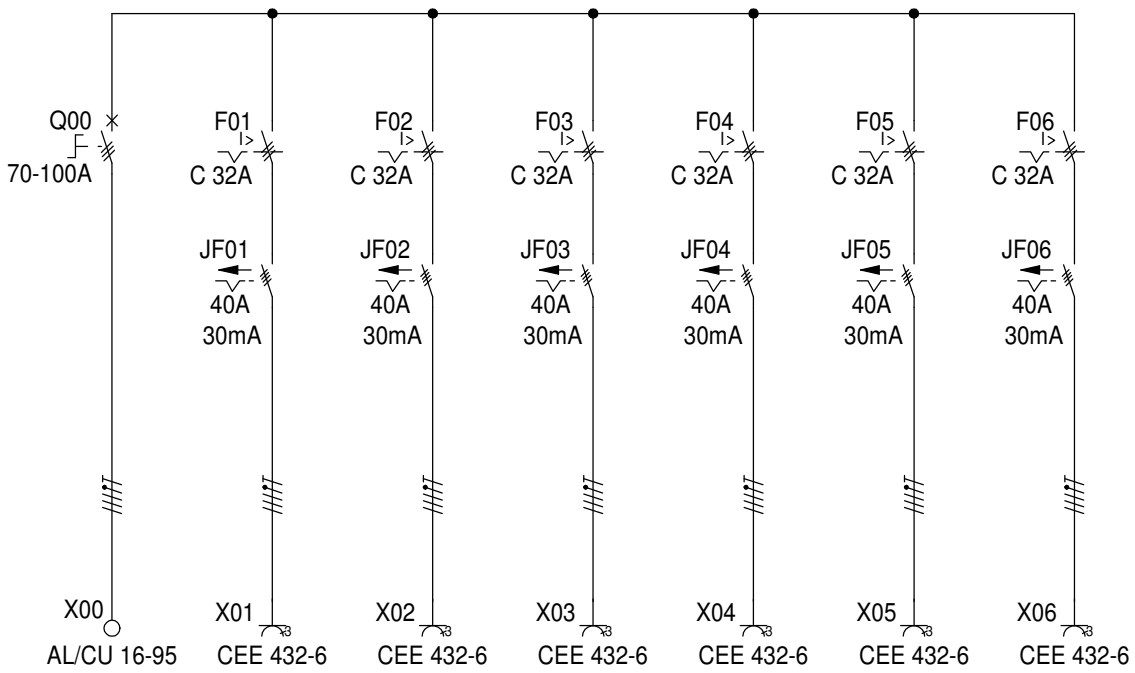

ARTIKELNR./ ARTICLE NO.	EB11720
MÄRKSTRÖM/ CURRENT RATING	100 A
MEASURING EQUIPMENT	CURR.-TRAFO-SPACE / ENERGY-METER-SPACE
FAST ANSLUTNING/ FIXED CONNECTIONS	<125A / >125A
CEE-OUTLETS 3-POLE/230V	16A / 32A / 63A / 125A
SCHUKO OUTLETS 2-POLE/230V	16A
CEE-OUTLETS 5-POLE/400V	16A / 32A 6 / 63A / 125A
JFB/RCCB	<0,03A 6 / >0,3A / >0,03A & <0,3A
JFB/RCCB	Variable
VIKT/WEIGHT	30 kg

This drawing is property of El-Björn. May not be copied, shown or distributed without our written permission.

SF 100CM//006-6 EN

EL-BJÖRN
www.elbjorn.com

RITAD AV/DRAWN BY	DATUM/DATE	NEXT SHEET	SHEET
CG	151216	4	3
SIGN	REVISION/ISSUE	RITNINGS NR./DRAWING	
	A*	EB11720	

PC.	Position	Description	Type	Manufacturer	Data	Article No.	E-number(SE)
1	-	Kapsling	SF 125	El-Björn	750 x 910 x 310	H233019	
6	F01-F06	MCB	PLSM, 10kA, 3P	Eaton	C 32A	242477	2141632
6	JF01-JF06	RCD	PFIM, 4-P	Eaton	40A, 30mA	235439	2162237
1	Q00	MCCB	NZMB1, 25kA, 3P	Eaton	70-100A	259079	
1		Anslutning	NZM1-XKA	Eaton	AL/CU 95, 3P	266730	
1	X00	Universalklämmor	KE62.2 Blå	Ensto	AL/CU 16-95mm²	KE62.2	2673542
1		Universalklämmor	KE62.3 Gul/Gröän	Ensto	AL/CU 16-95mm²	KE62.3	2673543
6	X01-X06	Paneluttag	432RU6	ABB	32A, 400V, IP44	432RU6	1961633

ARTIKELNR./ ARTICLE NO.
EB11720

MÄRKSTRÖM/ CURRENT RATING
100 A

MEASURING EQUIPMENT
CURR.-TRAFO-SPACE | ENERGY-METER-SPACE

FAST ANSLUTNING/ FIXED CONNECTIONS
<125A | >125A

CEE-OUTLETS 3-POLE/230V
16A | 32A | 63A | 125A

SCHUKO OUTLETS 2-POLE/230V
16A

CEE-OUTLETS 5-POLE/400V
16A | 32A | 63A | 125A
6

JFB/RCCB
<0,03A | >0,3A | >0,03A & <0,3A
6

JFB/RCCB
Variable

VIKT/WEIGHT
30 kg

This drawing is property of El-Björn. May not be copied, shown or distributed without our written permission.

SF 100CM//006-6 EN

EL-BJÖRN
www.elbjorn.com

RITAD AV/DRAWN BY	DATUM/DATE	NEXT SHEET	SHEET
CG	151216		4
SIGN	REVISION/ISSUE	RITNINGS NR./DRAWING	
	A*	EB11720	