Piir.	3434559_001
Pistorasiakeskus	
Tyyppi VOIMA 0018 RST	
Nimellisvirta In 63A	
Nimellisjännite Un 400V 50Hz	
Mitoituseristysjännite Un = Ui	
Oikosulunkestävyys Icw 6kA 1s	
Tasoituskerroin 0,7	
Kotelointiluokka IP44	
Iskunkestävyys IK08	
Jakelujärjestelmä TN-S	
EMC käyttöympäristö A ja B	
Suojakatkasijat C-käyrä	
Vikavirtasuojat A-tyyppi	
Kansienväri -	
Materiaali Ruostumaton teräs	
Korroosionkestoluokka C4	
Paino 15kg	
EN 61439-3	
Suun.	MT/29.8.2023
Muut.	
Muut.	

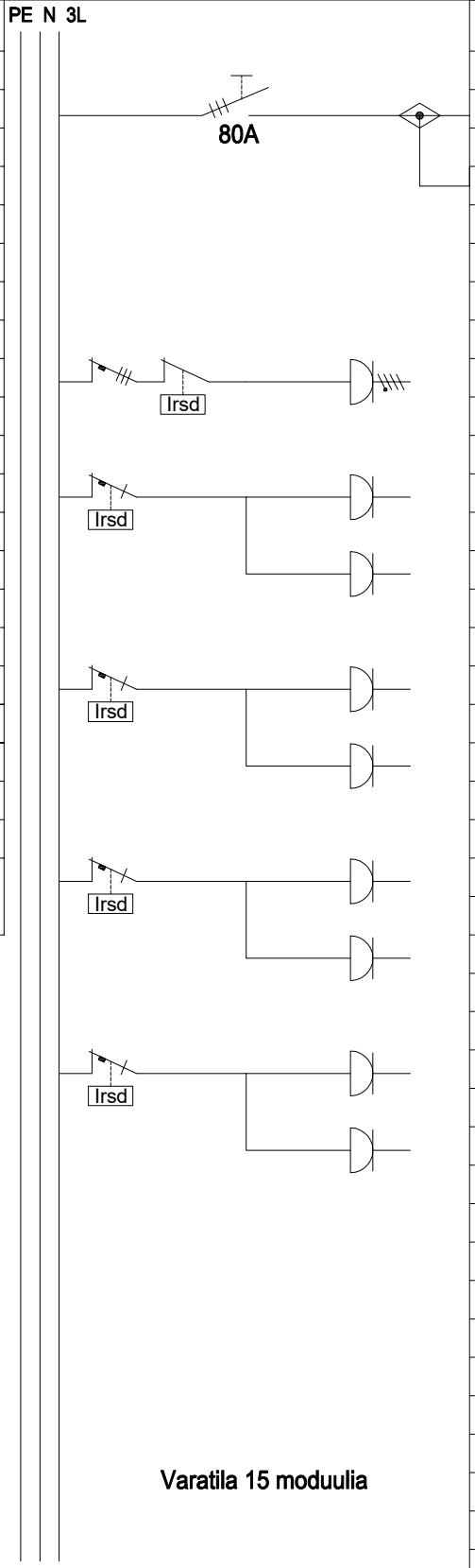

Varatila 15 moduulia
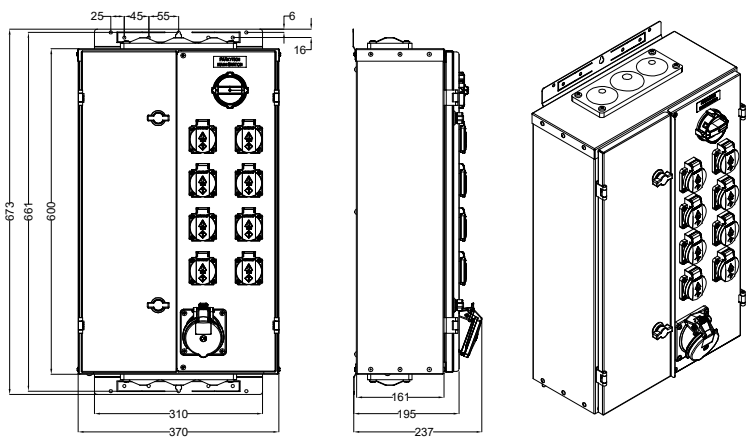
Nro	Nimitys	A/A	mm²
Q1	Pääkytkin	In 63A	
	Haaroitusliitin 2x 1,5-50 mm²		
1	Pistorasia 16A	C16	
	Vikavirtasuoja 30mA		
2	Pistorasia 16A	C16	
	Vikavirtasuoja 30mA		
3	Pistorasia 16A		
4	Pistorasia 16A	C16	
	Vikavirtasuoja 30mA		
5	Pistorasia 16A		
6	Pistorasia 16A	C16	
	Vikavirtasuoja 30mA		
7	Pistorasia 16A		
8	Pistorasia 16A	C16	
	Vikavirtasuoja 30mA		
9	Pistorasia 16A