Piir.	3434563_001
Pistorasiakeskus	
Tyyppi	VOIMA 0123 RST
Nimellisvirta In 80A	
Nimellisjännite Un 400V 50Hz	
Mitoituseristysjännite Un = Ui	
Oikosulunkestävyys Icw 6kA 1s	
Tasoituskerroin 0,7	
Kotelointiluokka IP44	
Iskunkestävyys IK08	
Jakelujärjestelmä TN-S	
EMC käyttöympäristö A ja B	
Suojakatkasijat C-käyrä	
Vikavirtasuojat A-tyyppi	
Kansienväri RAL 7047	
Materiaali Ruostumaton teräs	
Korroosioluokka C4	
Paino 15kg	
EN 61439-3	
Suun.	MT/31.08.2023

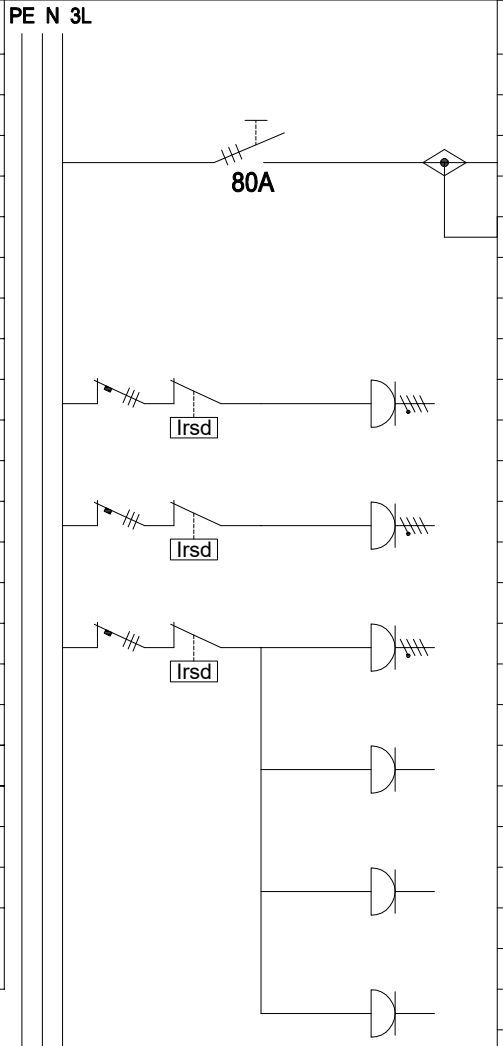

Varatila 9 mod.
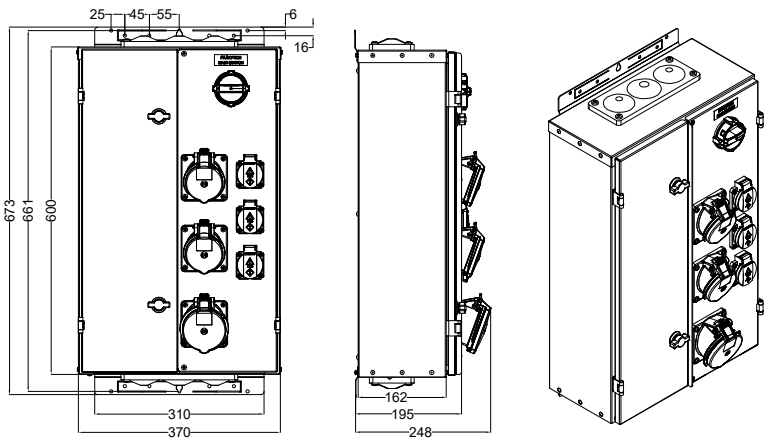
Nro	Nimitys	A/A	mm²
Q1	Pääkytkin	In 80A	
	Haaroitusliitin 2x 6-95 mm²		
1	Pistorasia 32A	C32	
	Vikavirtasuoja 30mA		
2	Pistorasia 16A	C16	
	Vikavirtasuoja 30mA		
3	Pistorasia 16A	C16	
	Vikavirtasuoja 30mA		
4	Pistorasia 16A		
5	Pistorasia 16A		
6	Pistorasia 16A