| | |
|---|---|
| Piir. | 3434759_001 |
| Pistorasiakeskus | |
| Tyyppi VOIMA 0018 | |
| Nimellisvirta In 63A | |
| Nimellisjännite Un 400V 50Hz | |
| Mitoituseristysjännite Un = Ui | |
| Oikosulunkestävyys Icw 6kA 1s | |
| Tasoituskerroin 0,7 | |
| Kotelointiluokka IP44 | |
| Iskunkestävyys IK08 | |
| Jakelujärjestelmä TN-S | |
| EMC käyttöympäristö A ja B | |
| Suojakatkasijat C-käyrä | |
| Vikavirtasuojat A-tyyppi | |
| Kansienväri RAL 7047 | |
| Materiaali Kuumasinkitty teräs | |
| Korroosionkestoluokka C3 | |
| Paino 15kg | |
| EN 61439-3 | |
| Suun. | MT/29.8.2023 |
| Muut. | |
| Muut. | |

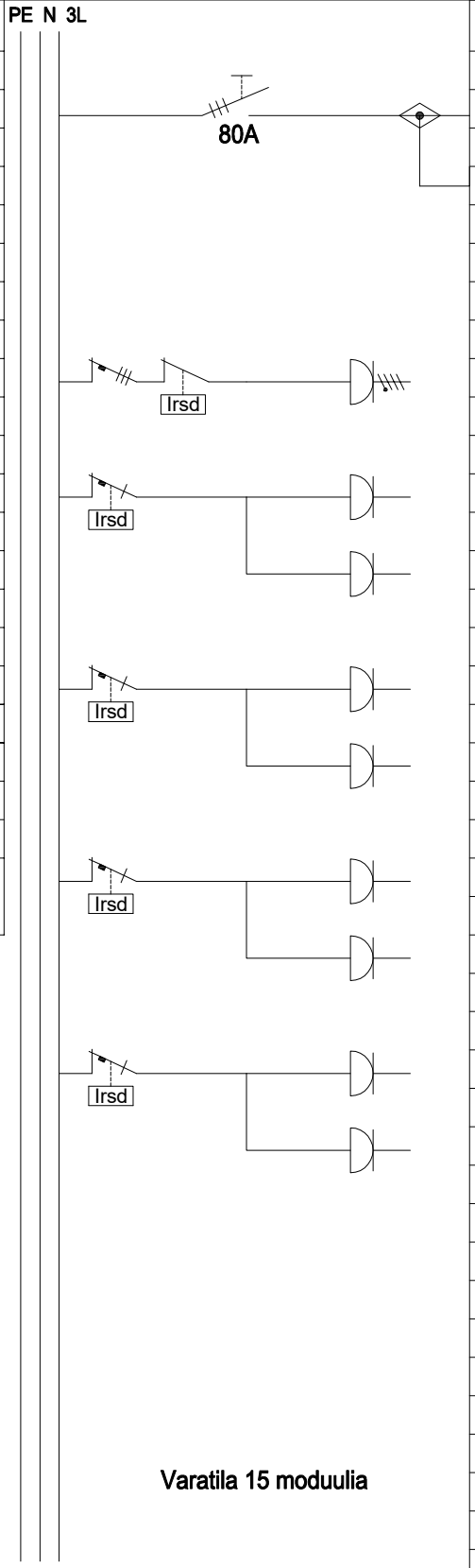


Varatila 15 moduulia

| Nro | Nimitys | A/A | mm² |
|---|---|---|---|
| Q1 | Pääkytkin | In 63A | |
| | Haaroitusliitin 2x 1,5-50 mm² | | |
| 1 | Pistorasia 16A | C16 | |
| | Vikavirtasuoja 30mA | | |
| 2 | Pistorasia 16A | C16 | |
| | Vikavirtasuoja 30mA | | |
| 3 | Pistorasia 16A | | |
| 4 | Pistorasia 16A | C16 | |
| | Vikavirtasuoja 30mA | | |
| 5 | Pistorasia 16A | | |
| 6 | Pistorasia 16A | C16 | |
| | Vikavirtasuoja 30mA | | |
| 7 | Pistorasia 16A | | |
| 8 | Pistorasia 16A | C16 | |
| | Vikavirtasuoja 30mA | | |
| 9 | Pistorasia 16A | | |

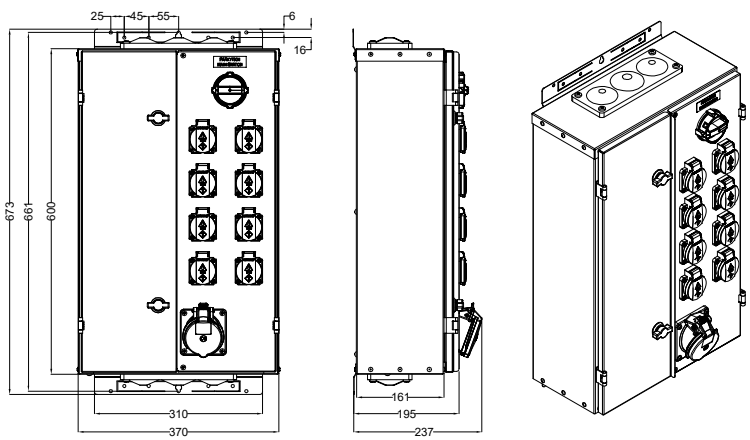


VOHEK