Piir.	3434766_001
Pistorasiakeskus	
Tyyppi VOIMA 1113	
Nimellisvirta In 125A	
Nimellisjännite Un 400V 50Hz	
Mitoituseristysjännite Un = Ui	
Oikosulunkestävyys Icw 6kA 1s	
Tasoituskerroin 0,7	
Kotelointiluokka IP44	
Iskunkestävyys IK08	
Jakelujärjestelmä TN-S	
EMC käyttöympäristö A ja B	
Suojakatkasijat C-käyrä	
Vikavirtasuojat A-tyyppi	
Kansienväri RAL 7047	
Materiaali Kuumasinkitty teräs	
Korroosionkestoluokka C3	
Paino 15kg	
EN 61439-3	
Suun.	MT/4.7.2023
Muut.	
Muut.	

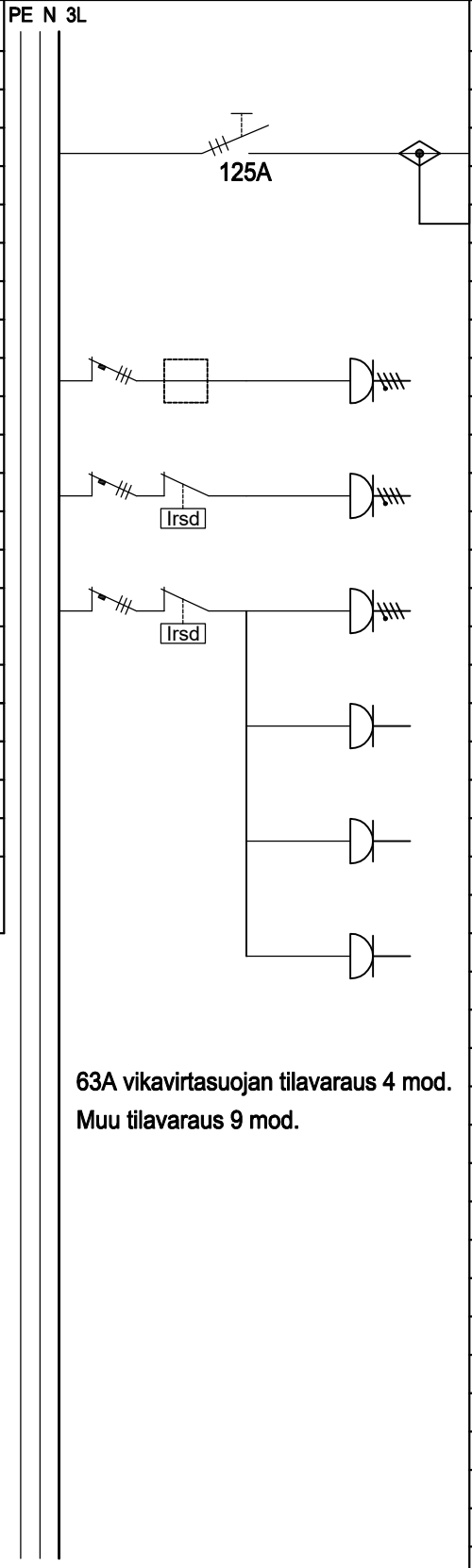

63A vikavirtasuojan tilavaraus 4 mod.
Muu tilavaraus 9 mod.
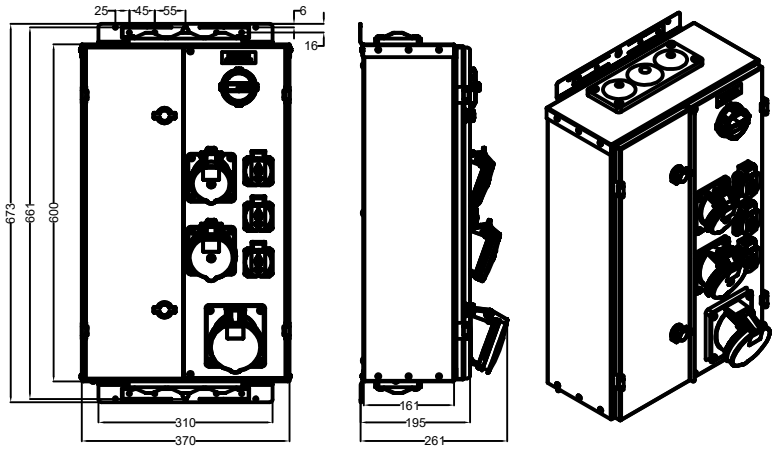
Nro	Nimitys	A/A	mm²
Q1	Pääkytkin	In 125A	
	Haaroitusliitin 2x 6-95 mm²		
1	Pistorasia 63A	C63	
	Tilavaraus Vikavirtasuojalle		
2	Pistorasia 32A	C32	
	Vikavirtasuoja 30mA		
3	Pistorasia 16A	C16	
	Vikavirtasuoja 30mA		
4	Pistorasia 16A		
5	Pistorasia 16A		
6	Pistorasia 16A