OPTOTRONIC® LED Power Supply

Casambi linear LED driver for luminaire integration [1)]

OT Wi 35/220-240/400 D NFC CA L
OT Wi 75/220-240/550 D NFC CA L
OT Wi 100/220-240/750 D NFC CA L

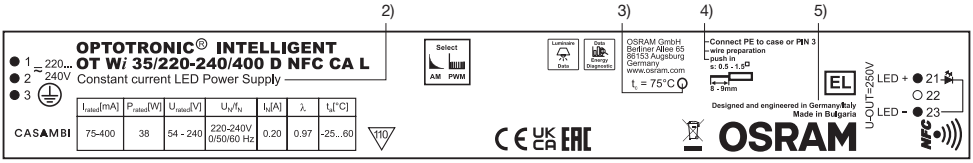

I_{rated}[mA]	P_{rated}[W]	U_{rated}[V]	U_N/f_N	I_N[A]	λ	t_a[°C]
75-400	38	54 - 240	220-240V 0/50/60 Hz	0.20	0.97	-25...60

picture only for reference, valid print on product [6)]

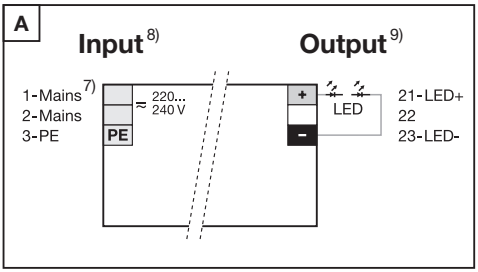

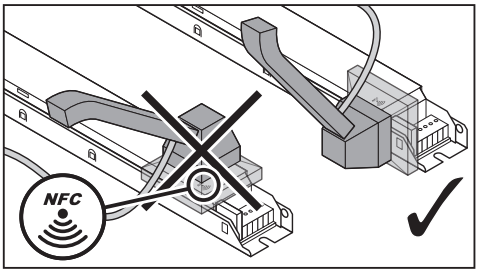

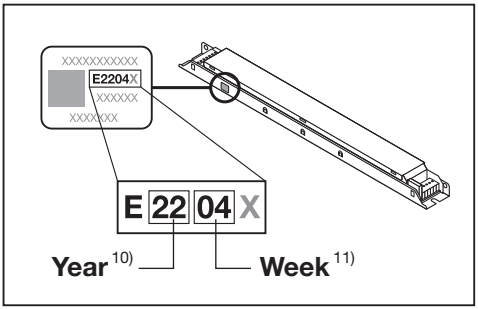

	OT Wi 35	OT Wi 75	OT Wi 100
B16	28 x	23 x	21 x
B10	17 x	14 x	13 x
A	≤ 21 A	≤ 28 A	≤ 36 A
T_H	160 µs	190 µs	147 µs

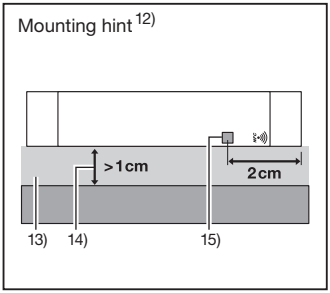

www.casambi.com

Radio frequency 16)	2.4 GHz
Wireless protocol 17)	Casambi
Wireless range 18)	10 m line of sight 19)

OSRAM

GB Installing and operating information (non-isolated driver): Connect only LED load type. LED module will be switched off when output voltage drops below 54V or rises above 240V. Wiring information (see fig. A): The light fixture maker is the final responsible for the proper PE connection. Do not connect the outputs of two or more units. Output current adjustment = via programming software using Near Field Communication (NFC) in mains off mode only. For Near Field Communication (NFC) please refer to Tuner4TRONIC at www.osram.com/ds. Unit is permanently damaged if mains is applied to the terminals 21/23. Lines 21/23 max. 2 m whole length excl. modules. There are two places in the app where you can unpair a Casambi enabled device from a network. 1. Go to the 'Luminaires' tab and tap 'edit'. Unpair a luminaire by tapping the ("X") that will appear in the corner of the relevant luminaire icon. You can also double-tap a luminaire icon to open the "luminaire properties" screen, and then scroll down and tap 'Unpair device'. 2. Go to the "Nearby devices" screen found under the 'More' tab. Tap on the device you wish to unpair and select 'Unpair device'. This will unpair the luminaire if you have modification (administrator) rights to the network. If you don't have the modification rights to the network that the device is paired to then you need to have access to the devices power switch to be able to unpair. Tap on the device you wish to unpair and select 'Unpair device' and the app will open the 'Unpair' screen. Tap on the 'Start' button and an orange "Time bar" will appear and start to move across the screen. During the time it takes the bar to move across the screen, flick the power switch off and back on again. This should unpair the device. If unpairing succeeds then there is a message that luminaire has been unpaired. If it does not succeed then try again but switch the power off and on again more slowly (This may be needed for devices that use an additional power supply; such as a CBU-PWM4). If unpairing continues to be unsuccessful then it is probably the case that the power switch is not correct for the device you are trying to unpair. Emergency Lighting: This LED power supply complies with EN 61347-2-13 Annex J and is suitable for emergency lighting fixtures according to EN 60598-2-22 except those used in high-risk task areas. Hereby, OSRAM GmbH declares that the radio equipment types OT Wi 35 D NFC CA L, OT Wi 75 D NFC CA L and OT Wi 100 D NFC CA L are in compliance with Directive 2014/53/EU and the relevant statutory instruments. The full text of the EU declaration of conformity or the UK declaration of conformity is available at the following internet address: www.osram.com/ot-indoor-ce. Download Casambi app from App store or Google play. For the correct functioning of the Casambi app refer to the Casambi website: http://www.casambi.com. The Casambi App is provided to you by Casambi. OSRAM shall have no liability for the Casambi app and does not make any representations, express or implied, about the availability and/or performance of the Casambi app. The Casambi cloud services are provided to you by Casambi. OSRAM shall have no liability for the Casambi cloud services and does not make any representations, express or implied, about the availability and/or performance of the Casambi cloud services. OSRAM shall have no liability for and does not make any representations, express or implied, about the connectivity of Casambi ready products of OSRAM with any other Casambi ready products. NFC Frequency range: 13 553 – 13 567 kHz; RF frequency range: 2402 - 2480 MHz; Max HF output power (EIRP) of the product: 8 dBm. Technical support: www.osram.com, +49 (0)89-6213-6000

1) Casambi linear LED driver for luminaire integration. 2) Constant current LED Power Supply. 3) t_C point. 4) Connect PE to case or PIN 3. Wire Preparation. Push in. 5) Designed and engineered in Germany/Italy. Made in Bulgaria. 6) picture only for reference, valid print on product. 7) Mains. 8) Input. 9) Output. 10) Year. 11) Week. 12) Mounting hint for proper radio connectivity. By integrating the device into a casing the wireless range could be affected, in particular by metal surfaces. Therefore, the wireless range needs to be verified after integration. 13) Do not place any mains voltage or LED supply wires within or close to this area. 14) Recommended minimal distance to metal parts. 15) Placement of integrated radio transmitter antenna. 16) Radio frequency. 17) Wireless protocol. 18) Wireless range. 19) 10 m line of sight

D Installations- und Betriebshinweise (nicht isolierter Treiber): Schließen Sie nur LED-Lasttypen an. Das LED-Modul wird abgeschaltet, wenn die Ausgangsspannung unter 54 V sinkt oder über 240 V steigt. Verdrahtungshinweise (siehe Abb. A): Der Leuchtenhersteller ist letztlich für den ordnungsgemäßen PE-Anschluss verantwortlich. Die Ausgänge von zwei oder mehreren Geräten dürfen nicht verbunden werden. Einstellung Ausgangsstrom = über Programmier-Software mithilfe der Nahfeldkommunikation (NFC) nur im netzspannungsfreien Zustand. Für weitere Informationen zur Nahfeldkommunikation (NFC) siehe Tuner4TRONIC unter www.osram.com/ds. Das Gerät wird dauerhaft beschädigt, wenn an die Klemmen 21/23 Netzversorgung angelegt wird. Max. Gesamtlänge der Leitungen 21/23 ohne Module 2m. In der App gibt es zwei Möglichkeiten, ein Casambi-fähiges Gerät vom Netzwerk zu trennen. 1. Gehen Sie ins Tab „Leuchten" und dort auf „Bearbeiten". Entkoppeln Sie eine Leuchte, indem Sie auf das „X" tippen, das in der Ecke des jeweiligen Leuchtensymbols erscheint. Alternativ können sie doppelt auf ein Leuchtensymbol tippen, um die Ansicht „Leuchten-Eigenschaften" zu öffnen. Dort scrollen Sie nach unten und tippen auf „Gerät trennen". 2. Wechseln Sie im Tab „Mehr" in die Ansicht „Geräte in der Nähe". Tippen Sie auf das Gerät, das Sie vom Netzwerk trennen möchten und wählen Sie die Option „Gerät trennen". Nun wird die Leuchte entkoppelt, vorausgesetzt, Sie besitzen Änderungs- bzw. Administratorrechte für das Netzwerk. Besitzen Sie keine Änderungsrechte für das Netzwerk, mit dem das Gerät verbunden ist, müssen Sie Zugriff auf die Einschalttaste des Geräts haben, um die Trennung vorzunehmen. Tippen Sie auf das Gerät, das Sie vom Netzwerk trennen möchten. In der App öffnet sich die Ansicht „Trennen". Tippen Sie auf „Start": es erscheint ein orangefarbener Zeitbalken und beginnt, über den Bildschirm zu wandern. Bis der Balken vollständig über den Bildschirm läuft, haben Sie Zeit, den Schalter aus- und wieder einzuschalten. Nun sollte das Gerät vom Netzwerk entkoppelt sein. War die Trennung erfolgreich, erhalten Sie die Nachricht, dass die Leuchte nun getrennt ist. Sollte der Vorgang dagegen nicht erfolgreich gewesen sein, wiederholen Sie ihn, nehmen Sie das Aus- und Einschalten aber langsamer vor. (Dies kann bei Geräten mit zusätzlicher Stromversorgung erforderlich sein wie z. B. CBU-PWM4.) Ist die Trennung immer noch nicht erfolgt, ist der Grund dafür vermutlich, dass das Gerät, das Sie trennen möchten, nicht mit dem richtigen Schalter ausgestattet ist. Notbeleuchtung: Dieses LED-Betriebsgerät entspricht der Norm EN 61347-2-13, Anhang J und ist für Notbeleuchtungssysteme entsprechend EN 60598-2-22 geeignet, mit Ausnahme von Systemen, die an Arbeitsplätzen mit besonderer Gefährdung verwendet werden. Hiermit erklärt die OSRAM GmbH, dass die Funkanlagentypen OT Wi 35 D NFC CA L, OT Wi 75 D NFC CA L, OT Wi 100 D NFC CA L der Richtlinie 2014/53/EU entsprechen. Der vollständige Text der EU-Konformitätserklärung ist unter der folgenden Internetadresse verfügbar: www.osram.com/ot-indoor-ce. Laden Sie die Casambi-App im App Store oder bei Google Play herunter. Informationen zur Funktionsweise der Casambi-App erhalten Sie auf der CASAMBI-Website: http://www.casambi.com. Die Casambi-App wird Ihnen von Casambi zur Verfügung gestellt. OSRAM übernimmt keine Haftung für die Casambi-App und macht keine ausdrücklichen oder impliziten Angaben zur Verfügbarkeit und/oder Leistungsfähigkeit der Casambi-App. Die Casambi Cloud Services werden von Casambi bereitgestellt. OSRAM übernimmt keine Haftung für die Casambi Cloud Services und macht keine ausdrücklichen oder impliziten Angaben zur Verfügbarkeit und/oder Leistungsfähigkeit der Casambi Cloud Services. OSRAM übernimmt keine Haftung für und macht keine ausdrücklichen oder impliziten Angaben zur Verbindungsfähigkeit von Casambi-fähigen Produkten von OSRAM mit anderen Casambi-fähigen Produkten. NFC-Frequenzbereich: 13553 – 13567 kHz; HF-Frequenzbereich: 2402 – 2480 MHz; Maximale HF-Ausgangsleistung (EIRP) des Produkts: 8 dBm. Technische Unterstützung: www.osram.com, +49 (0)89-6213-6000

1) Linearer Casambi LED-Treiber für den Einbau in Leuchten. 2) Konstantstrom-LED-Betriebsgerät. 3) t_C-Punkt. 4) PE mit Gehäuse oder PIN 3 verbinden. Drahtvorbereitung. Einstecken. 5) Entworfen und konstruiert in Deutschland/Italien. Hergestellt in Bulgarien. 6) Foto dient nur als Referenz, gültiger Aufdruck auf dem Produkt. 7) Netzversorgung. 8) Eingang. 9) Ausgang. 10) Jahr. 11) Woche. 12) Montage Hinweise für eine ordnungsgemäße Drahtlosverbindung. Wenn Sie das Gerät in ein Gehäuse einbauen, kann dies die Funkreichweite beeinflussen, vor allem, wenn es sich um metallische Oberflächen handelt. Die Funkreichweite sollte daher nach der Montage überprüft werden. 13) Keine Netz- oder LED Versorgungsleitungen innerhalb oder nahe dieses Bereiches führen. 14) Empfohlener Mindestabstand zu angrenzenden Metallteilen. 15) Platzierung der integrierten Funkantenne. 16) Hochfrequenz. 17) Drahtloses Protokoll. 18) Qualifiziertes Bluetooth Mesh. 18) Funkreichweite. 19) 10 m Sichtlinie

F Informations pour l'installation et le fonctionnement (pilote non isolé) : Branchement avec type de charge LED uniquement. Le module LED s'éteint lorsque la tension de sortie est inférieure à 54 V ou supérieure à 240 V. Informations de câblage (voir fig. A) : Le fabricant du luminaire est le responsable final de la connexion PE appropriée. Ne pas brancher les sorties de deux unités ou plus. Configuration du courant de sortie = via logiciel de programmation avec Near Field Communication (NFC), Couper impérativement l'alimentation secteur au préalable. Pour plus d'informations sur Near Field Communication (NFC), consultez Tuner4TRONIC: www.osram.com/ds. L'unité est en permanence endommagée si le courant est appliqué aux bornes 21/23. Lignes 21/23 longueur totale max. 2 m hors modules. Il existe deux possibilités de découpler, depuis l'application, un appareil compatible Casambi de votre réseau. 1. Allez à l'onglet « Luminaires » et appuyez sur « Modifier ». Cherchez l'icône du luminaire à découpler puis appuyez sur la croix (« X ») pour découpler l'appareil. Vous pouvez également effectuer une double pression sur l'icône d'un luminaire pour accéder à l'écran « Propriétés des luminaires », puis appuyer sur l'option « Découpler l'appareil » se trouvant plus bas sur l'écran. 2. Allez à l'écran « Appareils proches » sous l'onglet « Plus ». Appuyez sur l'appareil que vous souhaitez découpler puis sélectionnez « Découpler l'appareil ». Ceci découplera le luminaire si vous disposez des droits de modification (mode administrateur) au réseau. Dans le cas contraire, si vous ne disposez pas des droits de modification du réseau auquel est relié l'appareil, l'accès à l'interrupteur du dispositif est nécessaire afin de procéder au découplage. Appuyez sur l'appareil que vous souhaitez découpler puis sélectionnez « Découpler l'appareil ». L'application ouvrira alors l'écran de découplage. Appuyez sur le bouton « Démarrer ». Une barre de progression orange apparaîtra. Pendant que la barre de progression avance, éteignez et rallumez l'appareil. Une fois cette étape effectuée, l'appareil devrait être découplé. Un message apparaît alors pour confirmer le découplage du luminaire. En cas d'échec, veuillez réessayer en laissant plus de temps entre l'extinction et le rallumage de l'appareil (ceci peut être nécessaire pour les appareils utilisant une alimentation supplémentaire, comme le CBU-PWM4). Si le problème persiste, il se peut que l'interrupteur ne soit pas adapté à l'appareil que vous essayez de découpler. Eclairage d'urgence : Cette alimentation LED est conforme à la norme EN 61347-2-13, annexe J, et convient aux installations d'éclairage d'urgence selon la norme EN 60598-2-22, à l'exception de celles utilisées dans des zones d'activités à haut risque. OSRAM GmbH atteste par la présente de la conformité des équipements radio OT Wi 35 D NFC CA L, OT Wi 75 D NFC CA L, OT Wi 100 D NFC CA L avec la directive 2014/53/UE. Le texte de cette déclaration UE de conformité peut être consulté dans son intégralité à l'adresse suivante : www.osram.com/ot-indoor-ce. Téléchargez l'application Casambi sur l'App Store ou Google Play. Consultez le site Web de Casambi pour toute information sur le fonctionnement de l'application Casambi : http://www.casambi.com. L'application Casambi vous est proposée par Casambi. OSRAM décline toute responsabilité vis-à-vis de l'application Casambi et ne fait aucune déclaration, expresse ou implicite, concernant la disponibilité et/ou les performances de l'application Casambi. Les services cloud Casambi vous sont proposés par Casambi. OSRAM décline toute responsabilité vis-à-vis des services cloud Casambi et ne fait aucune déclaration, expresse ou implicite, concernant la disponibilité et/ou les performances des services clou d Casambi. OSRAM décline toute responsabilité vis-à-vis de et ne fait aucune déclaration, expresse ou implicite, concernant la connectivité des produits OSRAM compatibles Casambi avec d'autres produits compatibles Casambi. Bande de fréquences NFC : 13 553 – 13 567 kHz ; Bande de fréquences RF : 2 402 – 2 480 MHz ; Puissance de sortie HF (PIRE) maximale du produit : 8 dBm. Support technique : www.osram.com, +49 (0)89-6213-6000

1) Pilote LED linéaire Casambi pour l'intégration dans un luminaire. 2) Alimentation LED courant constant. 3) Point t_C. 4) Connecter PE au boîtier ou à la FICHE 3. Préparation des fils. push-in. 5) Conçu et réalisé en Allemagne/Italie. Fabriqué en Bulgarie. 6) image non contractuelle, se référer aux inscriptions sur le produit. 7) Alimentation électrique. 8) Entrée. 9) Sortie. 10) Année. 11) Semaine. 12) Suggestion concernant l'installation pour une connectivité radio correcte. L'intégration de l'appareil dans un boîtier, en particulier les surfaces métalliques, pourrait affecter la portée sans fil. C'est pourquoi, il est indispensable de vérifier la portée sans fil après intégration. 13) Ne faites pas passer de fil sous tension secteur ou de fil d'alimentation de LED dans ou autour de cette zone. 14) Distance minimale conseillée par rapport aux parties métalliques. 15) Positionnement de l'antenne du transmetteur radio intégré. 16) Fréquence radio. 17) Protocole sans fil. 18) Homologation Bluetooth Mesh. 18) Portée sans fil. 19) Visibilité directe 10 m

I Informazioni su installazione e funzionamento (driver non isolato): Collegare soltanto tipi di carico LED. Lo spegnimento del modulo LED avviene se la tensione di uscita è inferiore a 54V/superiore a 240V. Informazioni sul cablaggio (vedi fig. A): Il produttore dell'apparecchio per illuminazione è il responsabile finale del collegamento PE corretto. Non connettere le uscite di due o più unità. Regolazione corrente in uscita = via software di programmazione usando Near Field Communication (NFC) solamente con rete in modalità spento. Per Near Field Communication (NFC) fare riferimento a Tuner4TRONIC: www.osram.com/ds. L'unità viene danneggiata permanentemente se si applica la tensione di rete ai terminali 21/23. Linee 21/23 max. 2 m di lunghezza totale, moduli esclusi. Nella app ci sono due possibilità di disaccoppiare da una rete un dispositivo compatibile con Casambi. 1 Vai alla scheda "Lampade" e clicca su "modifica". Disaccoppia una lampada cliccando sulla ("X") che apparirà nell'angolo dell'icona della lampada in questione. Altrimenti fai doppio clic sull'icona di una lampada per aprire la schermata "Proprietà della lampada", scorri verso il basso e clicca su "Disaccoppia dispositivo". 2 Vai alla schermata "Dispositivi nelle vicinanze" nella scheda "Altro". Clicca sul dispositivo che vuoi disaccoppiare e seleziona "Disaccoppia dispositivo". Questo disaccoppierà la lampada se hai i diritti di modifica (amministratore) per la rete. Se non hai i diritti di modifica per la rete a cui è accoppiato il dispositivo, devi avere accesso all'interruttore di alimentazione del dispositivo per disaccoppiarlo. Clicca sul dispositivo che vuoi disaccoppiare e seleziona "Disaccoppia dispositivo", la app aprirà la schermata "Disaccoppia". Clicca sul pulsante "Start". Comparirà una "barra temporale" arancione che inizierà a muoversi attraverso lo schermo. Nell'intervallo di tempo che la barra impiega per attraversare lo schermo, spegni e riaccendi l'interruttore di alimentazione. Questo dovrebbe disaccoppiare il dispositivo. Se l'operazione è riuscita, un messaggio ti comunica che la lampada è stata disaccoppiata. Se non è riuscita, riprova spegnendo e riaccendendo l'interruttore più lentamente (questo potrebbe essere necessario per dispositivi con un alimentatore supplementare, come un CBU-PWM4). Se l'operazione continua a non riuscire, può darsi che l'interruttore non sia quello del dispositivo che stai cercando di disaccoppiare. Illuminazione d'emergenza: Questo alimentatore LED, secondo EN 61347-2-13 allegato J, è adatto ad apparecchi di illuminazione di emergenza, conformemente a EN 60598-2-22, fatta eccezione per quelli utilizzati in aree dove vengono svolte mansioni ad alto rischio. Con la presente, OSRAM GmbH dichiara che gli equipaggiamenti radio di tipo OT Wi 35 D NFC CA L, OT Wi 75 D NFC CA L, OT Wi 100 D NFC CA L sono conformi alla direttiva 2014/53/EU. Il testo completo della dichiarazione di conformità europea è disponibile sul seguente indirizzo: www.osram.com/ot-indoor-ce. Scarica l'app Casambi da App store o da Google Play. Per il corretto funzionamento della app Casambi fai riferimento al sito web di Casambi: http://www.casambi.com. L'app Casambi è fornita da Casambi. OSRAM non si assume alcuna responsabilità per l'app Casambi e non fornisce alcuna garanzia o dichiarazione, esplicita o implicita, sulla disponibilità e/o sulle prestazioni dell'app Casambi. I servizi cloud di Casambi sono forniti da Casambi. OSRAM non si assume alcuna responsabilità per i servizi cloud di Casambi e non fornisce alcuna garanzia o dichiarazione, esplicita o implicita, sulla disponibilità e/o sulle prestazioni dei servizi cloud di Casambi. OSRAM non si assume alcuna responsabilità e non fornisce alcuna garanzia o dichiarazione, esplicita o implicita, sulla connettività dei prodotti OSRAM compatibili con Casambi con qualsiasi altro prodotto compatibile con Casambi. Intervallo di frequenza NFC: 13 553 – 13 567 kHz; Intervallo di frequenza RF: 2402 - 2480 MHz; Alimentazione max HF output (EIRP) del prodotto: 8 dBm. Supporto tecnico: www.osram.com, +49 (0)89-6213-6000

1) Driver LED lineare Casambi per l'integrazione in apparecchi di illuminazione. 2) Alimentazione LED a corrente costante. 3) Punto t_C. 4) Collegare PE all'involucro, oppure al pin 3. Preparazione cavo. spingere. 5) Disegnato e progettato in Germania/Italia. Prodotto in Bulgaria. 6) immagine solo come riferimento, stampa valida sul prodotto. 7) Rete. 8) Ingresso. 9) Uscita. 10) Anno. 11) Settimana. 12) Suggerimento per il montaggio per una buona connessione radio. Integrare il dispositivo in un involucro può influenzare il campo wireless, in particolare nel caso di superfici di metallo. Di conseguenza il campo wireless va verificato dopo l'integrazione. 13) Non posizionare cavi elettrici o di alimentazione LED entro o vicino all'area. 14) Distanza minima raccomandata delle parti metalliche. 15) Posizionamento dell'antenna del trasmettitore radio integrato. 16) Frequenza radio. 17) Protocollo wireless. 18) Bluetooth Mesh qualificata. 18) Campo wireless. 19) 10 m campo visivo

OPTOTRONIC® LED Power Supply

(E) Indicaciones de instalación y funcionamiento (driver sin aislamiento): Conecte solo tipo de carga LED. Si el voltaje de salida es menor de 54 V o mayor de 240 V se producirá una desconexión del módulo LED. Indicaciones sobre cableado (véase la fig. A): El fabricante de la instalación de iluminación es el responsable final de la correcta conexión PE. No conecte las salidas de dos o más unidades. Ajuste de la corriente de salida: mediante programación de software con comunicación de campo cercano (NFC) solo con la red en modo apagado. Para más información sobre comunicación de campo cercano (NFC) consulte Tuner4TRONIC: www.osram.com/ds. La unidad resultará dañada de forma permanente si se aplica tensión de suministro a los terminales 21/23. La longitud total máxima de las líneas 21/23 sin módulo es de 2 m. En la aplicación existen dos posibilidades para desemparejar un dispositivo habilitado para Casambi de una red. 1. Vaya a la pestaña «Luminarias» y pulse «Editar». Para desemparejar una luminaria, pulse la «X» que aparecerá en la esquina del icono de la luminaria correspondiente. O bien puede pulsar dos veces el icono de una luminaria para abrir la pantalla de «propiedades de la luminaria», y después desplazarse hacia abajo y pulsar «Desemparejar dispositivo». 2. Vaya a la pantalla «Dispositivos cercanos» que se encuentra bajo la pestaña "Más". Pulse sobre el dispositivo que desea desemparejar y seleccione «Desemparejar dispositivo». La luminaria se desemparejará si usted tiene derechos de modificación (administrador) de la red. Si no tiene derechos de modificación de la red a la que está emparejado el dispositivo, deberá tener acceso al interruptor de alimentación del dispositivo para poder desemparejarlo. Pulse sobre el dispositivo que desea desemparejar y seleccione «Desemparejar dispositivo». La aplicación pondrá la pantalla «Desemparejar». Pulse el botón «Inicio» y aparecerá una «barra de tiempo» naranja que empezará a moverse por la pantalla. Durante el tiempo que tarde la barra en desplazarse por la pantalla, apague el interruptor y vuelva a encenderlo. De esta manera se desemparejará el dispositivo. Si se ha llevado a cabo con éxito, aparecerá un mensaje indicando que la luminaria se ha desemparejado. Si no lo ha logrado, inténtelo de nuevo pero apague y encienda el equipo más lentamente (esto puede ser necesario para los dispositivos que utilizan una fuente de alimentación adicional, como un CBU-PWM4). Si sigue sin conseguirlo, es probable que el interruptor de alimentación no sea el correcto para el dispositivo que está trabajando de desemparejar. Iluminación de emergencia: Esta fuente de alimentación LED cumple la norma EN 61347-2-13 Annex J y es apta para la iluminación de emergencia conforme a la norma EN 60598-2-22 salvo si se utiliza en áreas donde se realizan tareas de alto riesgo. Por la presente, OSRAM GmbH declara que los equipos de radio tipo OT Wi 35 D NFC CA L, OT Wi 75 D NFC CA L, OT Wi 100 D NFC CA L cumplen la directiva 2014/53/EU. Puede consultar el texto completo de la declaración de conformidad de la EU en la siguiente dirección de internet: www.osram.com/ot-indoor-ce. Descargue la aplicación Casambi desde App store o Google play. Para el correcto funcionamiento de la app Casambi consulte la página web de Casambi: http://www.casambi.com. La aplicación Casambi es proporcionada por Casambi. OSRAM no asumirá ninguna responsabilidad por la aplicación Casambi y no se pronunciará, de forma expresa ni implícita, sobre la disponibilidad y el rendimiento de la aplicación Casambi. Los servicios en la nube Casambi los proporciona Casambi. OSRAM no asumirá ninguna responsabilidad por los servicios en la nube Casambi y no se pronunciará, de forma expresa ni implícita, sobre la disponibilidad y el rendimiento de los servicios en la nube Casambi. OSRAM no asumirá ninguna responsabilidad y y no se pronunciará, de forma expresa ni implícita, sobre la conectividad de los productos Casambi-ready de OSRAM con cualquier otro producto Casambi-ready. Rango de frecuencias NFC: 13 553 – 13 567 kHz; Rango de frecuencia RF: 2402 - 2480 MHz; Potencia máx. de salida HF (EIRP) del producto: 8 dBm. Asistencia técnica: www.osram.com o +49 (0)89-6213-6000

1) Driver de LED lineal Casambi para integración de luminarias. 2) Fuente de alimentación LED con corriente constante. 3) Ponto t_c. 4) Conectar PE a la carcasa o el PIN 3. Preparación del cableado. pulsar el botón. 5) Diseñado y elaborado en Alemania/Italia. Fabricado en Bulgaria. 6) La imagen solo es de referencia; la impresión válida se encuentra en el producto. 7) Red. 8) Entrada. 9) Salida. 10) Año. 11) Semana. 12) Consejo de instalación para una adecuada conexión por radio. La integración del dispositivo en una carcasa puede afectar al alcance inalámbrico, en particular si la superficie es metálica. Por consiguiente, el alcance inalámbrico necesita verificarse tras la integración. 13) No coloque la tensión de red ni los cables de suministro LED dentro o cerca de esta área. 14) Distancia mínima recomendada con respecto a piezas metálicas. 15) Colocación de la antena de transmisión por radio integrada. 16) Frecuencia de radio. 17) Protocolo inalámbrico. 18) Certificado para bluethooth de conexión a red. 18) Rango inalámbrico. 19) 10 m campo visual

(P) Informações sobre a instalação e operação (driver não isolado): Ligue apenas o tipo de carga LED. O desligamento do módulo LED ocorre com tensão de saída inferior a 54V ou superior a 240V. Informação sobre ligação dos cabos (fig. A): O fabricante de luminárias é o responsável final pela ligação PE (terra de proteção) adequada. Não interligar as saídas de duas ou mais unidades. Regulação da corrente de saída = via software de programação utilizando Near Field Communication (NFC) – apenas com a tensão de rede desligada. Para NFC (Near Field Communication), consulte Tuner4TRONIC: www.osram.com/ds. O transformador ficará permanentemente danificado se for aplicada alimentação aos terminais 21/23. Linhas 21/23 máx. 2 m de comprimento total excluindo os módulos. Há dois lugares na aplicação onde pode desemparelhar um dispositivo compatível com Casambi de uma rede. 1. Aceda ao separador 'Luminárias' e toque em 'editar'. Para desemparelhar uma luminária, toque no ("X") que aparecerá no canto do ícone da luminária relevante. Pode também tocar duas vezes no ícone de uma luminária para abrir o ecrã de "propriedades da luminária", e depois descer e tocar em "Desemparelhar dispositivo". 2. Aceda ao ecrã "Dispositivos próximos" abaixo do separador "Mais". Toque no dispositivo que deseja desemparelhar e seleccione "Desemparelhar dispositivo". Isso irá desemparelhar a luminária se tiver direitos de alteração (administrador) na rede. Se não tiver os direitos de alteração na rede a que o dispositivo está emparelhado, deverá ter acesso ao interruptor de energia do dispositivo para poder desemparelhar. Toque no dispositivo que deseja desemparelhar e seleccione "Desemparelhar dispositivo". A aplicação abrirá o ecrã "Desemparelhar". Toque no botão "Iniciar". Aparecerá uma "Barra de tempo" cor-de-laranja que começará a mover-se através do ecrã. Durante o tempo que leva a barra a mover-se através do ecrã, desligue e volte a ligar o interruptor de energia. Isto deverá desemparelhar o dispositivo. Se o procedimento for bem sucedido, uma mensagem indicará que a luminária foi desemparelhada. Se não for bem sucedido, tente novamente mas volte a ligar e desligar a energia mais lentamente (isto pode ser necessário para dispositivos que utilizam uma fonte de alimentação adicional; tal como uma CBU-PWM4). Se ainda assim o desemparelhamento não for bem sucedido, é possível que o interruptor de energia não seja o correto para o dispositivo que está a tentar desemparelhar. Iluminação de emergência: Esta fonte de alimentação LED cumpre os requisitos do anexo J da norma EN 61347-2-13 e é adequada para instalação em sistemas de iluminação de emergência conforme a norma EN 60598-2-22, exceto nos usados em áreas de tarefas de alto risco. Pelo presente, OSRAM GmbH declara que os tipos de equipamento de rádio OT Wi 35 D NFC CA L, OT Wi 75 D NFC CA L, OT Wi 100 D NFC CA L cumprem com a Diretiva 2014/53/UE. Pode consultar o completo texto da declaração de conformidade no seguinte site da internet: www.osram.com/ot-indoor-ce. Faça o download da aplicação Casambi na App Store ou em Google Play. Para informações sobre o funcionamento correto da aplicação Casambi, consulte o Web site: http://www.casambi.com. A Casambi App é lhe fornecida pela Casambi. A OSRAM não assume a responsabilidade pela Casambi App e não faz representações, expressas ou implícitas, sobre a disponibilidade e/ou desempenho da Casambi App. Os serviços de nuvem da Casambi são lhe fornecidos pela Casambi. A OSRAM não assumirá a responsabilidade pelos serviços de nuvem da Casambi e não faz representações, expressas ou implícitas, sobre a disponibilidade e/ou o desempenho dos serviços de nuvem da Casambi. A OSRAM não assumirá a responsabilidade por e não faz representações, expressas ou implícitas, sobre a conectividade dos produtos OSRAM compatíveis com Casambi com nenhum outro produto compatível com Casambi. Gama de frequências NFC: 13 553 – 13 567 kHz; Gama de frequências RF: 2402 - 2480 MHz; Potência máx. de saída HF (p.i.r.e.) do produto: 8 dBm. Assistência técnica: www.osram.com, +49 (0)89-6213-6000

1) Driver de LED linear Casambi para integração de luminárias. 2) Alimentação elétrica do LED por corrente constante. 3) Ponto t_c. 4) Ligar o PE à caixa ou PIN 3. Preparação dos Fios. Empurrar. 5) Design e engenharia alemães/italianos. Fabricado na Bulgária. 6) imagem apenas para referência, estampa válida no produto. 7) Linha de alimentação elétrica. 8) Entrada. 9) Saída. 10) Ano. 11) Semana. 12) Sugestão de montagem para uma conectividade de rádio adequada. A integração do dispositivo num invólucro poderá afetar o alcance sem fio, principalmente em caso de superfícies metálicas. Portanto, é necessário verificar o alcance sem fio após a integração. 13) Não coloque nenhuma tensão de rede ou fios de alimentação LED dentro ou perto desta área. 14) Distância mínima recomendada para peças metálicas. 15) Colocação da antena do transmissor de rádio integrado. 16) Frequência de rádio. 17) Protocolo sem fios. 18) Malha Bluetooth qualificada. 18) Alcance sem fios. 19) Linha de visão de 10 m

(GR) Πληροφορίες εγκατάστασης και λειτουργίας (μη μονωμένος οδηγός): Σύνδεση μόνο σε τύπο φορτίου LED. Η μονάδα LED απενεργοποιείται όταν η τάση εξόδου είναι κάτω από 54V ή πάνω από 240V. Πληροφορίες καλωδίωσης (βλ. εικ. A): Ο κατασκευαστής του εξαρτήματος στερέωσης του φωτιστικού είναι ο τελικός υπεύθυνος για την σωστή σύνδεση PE. Μην συνδέετε τις εξόδους δύο ή περισσότερων μονάδων. Ρύθμιση ρεύματος εξόδου = μέσω λογισμικού προγραμματισμού με χρήση Επικοινωνίας κοντινού πεδίου (NFC) μόνο σε κατάσταση λειτουργίας εκτός δικτύου. Για πληροφορίες σχετικά με την Επικοινωνία κοντινού πεδίου (NFC), ανατρέξτε στο Tuner4TRONIC: www.osram.com/ds. Η μονάδα υφίσταται μόνιμη βλάβη εάν οι ακροδέκτες 21/23 συνδεθούν με τροφοδοσία ρεύματος. Γραμμές 21/23 2 μέτρα μεγ. Υπάρχουν δύο τρόποι για να πραγματοποιήσετε την κατάργηση της ζεύξης μιας συσκευής που συνεργάζεται με Casambi από ένα δίκτυο: 1. Πηγαίνετε στην καρτέλα 'Φωτιστικά' και πατήστε 'επεξεργασία'. Καταργήστε τη ζεύξη με το φωτιστικό πατώντας το ("X") που θα εμφανιστεί στη γωνία του εικονιδίου του φωτιστικού. Μπορείτε επίσης να πατήσετε δύο φορές το εικονίδιο του φωτιστικού για να ανοίξετε την οθόνη "Ιδιότητες φωτιστικού" και στη συνέχεια, με κύλιση προς τα κάτω, να βρείτε και να επιλέξετε την 'Κατάργηση ζεύξης'. 2. Πηγαίνετε στην οθόνη "Κοντινές συσκευές", την οποία θα βρείτε στην καρτέλα 'Περισσότερα'. Πατήστε την επιλογή που αφορά τη συσκευή της οποίας τη ζεύξη θέλετε να καταργήσετε και επιλέξτε 'Κατάργηση ζεύξης'. Αυτή η επιλογή θα καταργήσει τη ζεύξη με το φωτιστικό αν έχετε δικαιώματα τροποποίησεων (διαχειριστή) για το δίκτυο. Αν δεν έχετε δικαιώματα τροποποιήσεων για το δίκτυο με το οποίο έχει γίνει η ζεύξη της συσκευής, για να μπορέσετε να την καταργήσετε, θα πρέπει να έχετε πρόσβαση στον διακόπτη τροφοδοσίας της συσκευής. Πατήστε την επιλογή της συσκεύης που θέλετε να καταργήσετε, επιλέξτε 'Κατάργηση ζεύξης' και η εφαρμογή θα ανοίξει την οθόνη 'Κατάργη'. Πατήστε το πλήκτρο 'Έκκίνηση'. Θα εμφανιστεί μια πορτοκαλί "Γραμμή χρόνου", η οποία θα αρχίσει να κινείται κατά μήκος της οθόνης. Μέχρι να μετακινηθεί η γραμμή κατά μήκος της οθόνης κλείστε και ξανανοίξτε τον διακόπτη τροφοδοσίας. Αυτή η ενέργεια θα πρέπει να οδηγήσει στην κατάργηση της ζεύξης. Αν η κατάργηση της ζεύξης είναι επιτυχής θα εμφανιστεί μήνυμα που θα σας ενημερώνει ότι η ζεύξη με το φωτιστικό καταργήθηκε. Αν δεν είναι επιτυχής ξαναδοκιμάστε, αλλά αυτή τη φορά κλείστε και ανοίξτε τον διακόπτη πιο αργά (αυτό μπορεί να χρειαστεί για συσκευες που χρησιμοποιούν πρόσθετη τροφοδοσία, όπως ενα CBU-PWM4). Αν η κατάργηση της ζεύξης εξακολουθεί να είναι ανεπιτυχής τότε είναι πιθανόν ο διακόπτης να μην είναι κατάλληλος για τη συσκευή που προσπαθείτε να καταργήσετε. Φωτισμός έκτακτης ανάγκης: Η τροφοδοσία αυτού του LED είναι σύμφωνη με το EN 61347-2-13 Παράρτημα J και κατάλληλη για προϊόντα φωτισμού έκτακτης ανάγκης σύμφωνα με το EN 60598-2-22, με την εξαίρεση όσων χρησιμοποιούνται σε περιοχές εργασιών υψηλού κινδύνου. Δια του παρόντος, η OSRAM GmbH δηλώνει ότι οι ραδιοφωνικοί εξοπλισμοί τύπου OT Wi 35 D NFC CA L, OT Wi 75 D NFC CA L, OT Wi 100 D NFC CA L είναι σύμφωνοι με την οδηγία 2014/53/EE. Το πλήρες κείμενο της δήλωσης συμμόρφωσης ΕΕ είναι διαθέσιμο στην παρακάτω διαδικτυακή διεύθυνση: www.osram.com/ot-indoor-ce. Προγματοποιήστε λήψη της εφαρμογής Casambi από το App store ή από το Google play. Για τη σωστή λειτουργία της εφαρμογής Casambi ανατρέξτε στον ιστότοπο της Casambi: http://www.casambi.com. Η εφαρμογή Casambi παρέχεται από την Casambi. Η OSRAM δεν φέρει καμία ευθύνη για την εφαρμογή Casambi και δεν προβαίνει σε καμία δέσμευση, ρητή ή σιωπηρή, σχετικά με τη διαθεσιμότητα ή/και την απόδοση της εφαρμογής Casambi. Οι υπηρεσίες cloud Casambi παρέχονται από την Casambi. Η OSRAM δεν φέρει καμία ευθύνη για τις υπηρεσίες cloud Casambi και δεν προβαίνει σε καμία δέσμευση, ρητή ή σιωπηρή, σχετικά με τη διαθεσιμότητα ή/και την απόδοση των υπηρεσιών cloud Casambi. Η OSRAM δεν φέρει καμία ευθύνη και δεν προβαίνει σε καμία δέσμευση, ρητή ή σιωπηρή, σχετικά με τη συνδεσιμότητα των προϊόντων της OSRAM που διαθέτουν Casambi με οποιοδήποτε άλλο προϊόν που ενσωματώνει Casambi. Εύρος συχνότητας NFC: 13.553 – 13.567 kHz, Εύρος συχνότητας RF: 2.402 - 2.480 MHz, Μέγιστη έξοδος HF (EIRP) του προϊόντος: 8 dBm. Τεχνική υποστήριξη: www.osram.com, +49 (0)89-6213-6000

1) Γραμμικός οδηγός τροφοδοσίας LED για ενσωμάτωση σε φωτιστικά. 2) Ηλεκτρική τροφοδοσία συνεχούς ρεύματος με LED. 3) Σημείο δοκιμής t_c. 4) Συνδέστε το σωλήνα PE στη θήκη ή στο PIN 3. Προετοιμασία καλωδίου. Στρώστε τρόο τα μέσα. 5) Σχεδιασμός και τεχνική μελέτη στη Γερμανία/Ιταλία. Κατασκευάζεται στη Βουλγαρία. 6) Η εικόνα είναι ενδεικτική. Η έγκυρη εκτύπωση είναι στο προϊόν. 7) Παροχή ρεύματος 8) Είσοδος 9) Έξοδος 10) Έτος 11) Εβδομάδα. 12) Συμβουλή στήριξης για τη σωστή ραδιοφωνική σύνδεση. Ο εγκιβωτισμός της συσκευής ενδέχεται να επηρεάσει την εμβέλεια του ασύρματου δικτύου, ιδιαίτερα λόγω των μεταλλικών επιφανειών. Επομένως, η εμβέλεια του ασύρματου δικτύου πρέπει να ελεγχθεί μετά τον εγκιβωτισμό. 13) Μην τοποθετείτε τάση δικτύου ή καλώδια τροφοδοσίας LED μέσα ή κοντά σε αυτή την περιοχή. 14) Ελάχιστη απόσταση από μεταλλικά αντικείμενα. 15) Τοποθέτηση ενσωματωμένης κεραίας ραδιοφωνικής μετάδοσης 16) Ραδιοσυχνότητα. 17) Πρωτόκολλο ασύρματης λειτουργίας 18) Ειδικό πλέγμα Bluetooth. 18) Εύρος ασύρματης λειτουργίας 19) Οπτικό πεδίο 10m

(NL) Informatie over installatie en gebruik (niet-geïsoleerde driver): Sluit alleen het type voor LED-vermogen aan. De ledmodule wordt uitgeschakeld als de uitgangsspanning onder de 54 V of boven de 240 V komt. Informatie over bedrading (zie fig. A): De producent van de verlichtingsarmatuur is uiteindelijk verantwoordelijk voor de juiste geaarde verbinding. Sluit niet de uitgangen van twee of meer units aan. Aanpassing uitgangsstroom = via programmeersoftware met NFC (Near Field Communication) en alleen als de netstroom is uitgeschakeld. Voor meer informatie over Near-Field Communication (NFC) kunt u Tuner4TRONIC raadplegen: www.osram.com/ds. De eenheid wordt permanent beschadigd als de netstroom wordt aangesloten op de aansluitpunten 21/23. Leidingen 21/23 max. 2 m totale lengte incl. modules. U kunt op twee manieren in de app een apparaat met Casambi-functionaliteit van een netwerk ontkoppelen. 1. Ga naar het tabblad 'Armaturen' en tik op 'bewerken'. Ontkoppel een armatuur door op de ("X') te tikken die in de hoek van het pictogram van de armatuur verschijnt. U kunt ook dubbeltikken op het pictogram van een armatuur om het scherm 'armatuureigenschappen' te openen. Scrol daarna omlaag en tik op 'Apparaat ontkoppelen'. 2. Ga naar het scherm 'Apparaten in de buurt' via het tabblad 'Meer'. Tik op het apparaat dat u wilt ontkoppelen en selecteer 'Apparaat ontkoppelen'. Als u voldoende rechten (beheersrechten) voor het netwerk hebt, wordt de armatuur ontkoppeld. Als u geen wijzigingsrechten hebt voor het network waaraan de armatuur is gekoppeld, hebt u toegang nodig tot de aan-uitschakelaar van het apparaat om het te ontkoppelen. Tik op 'het apparaat dat u wilt ontkoppelen en selecteer 'Apparaat ontkoppelen'. Het scherm 'Ontkoppelen' wordt in de app geopend. Tik op de knop 'Start'. Er verschijnt een oranje 'Tijdsbalk' die zich over scherm verplaatst. Schakel de aan-uitschakelaar uit en weer aan terwijl de balk zich over het scherm verplaatst. Het apparaat zou nu moeten zijn ontkoppeld. Als het apparaat succesvol is ontkoppeld, verschijnt een bericht dat de armatuur is ontkoppeld. Als dit niet is gelukt, probeer het dan opnieuw, maar schakel de aan-uitschakelaar langzamer uit en weer aan (dit kan nodig zijn voor apparaten met een aanvullende stroomvoorziening, zoals een CBU-PWM4). Als het ontkoppelen van het apparaat nog steeds niet lukt, dan gebruikt u waarschijnlijk niet de juiste aan-uitschakelaar voor het apparaat dat u probeert te ontkoppelen. Noodverlichting: Deze led-stroomvoorziening is in overeenstemming met EN 61347-2-13 addendum J en is geschikt voor noodverlichtingsarmaturen volgens EN 60598-2-22 met uitzondering van armaturen die worden gebruikt in zones waarin taken met een hoog risico worden uitgevoerd. OSRAM GmbH verklaart hierbij dat de radioapparatuur OT Wi 35 D NFC CA L, OT Wi 75 D NFC CA L, OT Wi 100 D NFC CA L aan Richtlijn 2014/53/EU voldoet. De volledige tekst van de EU-conformiteitsverklaring is beschikbaar op het volgende internetadres: www.osram.com/ot-indoor-ce. Download de Casambi-app uit de App Store of Google Play. Raadpleeg de website van Casambi voor de juiste werking van de Casambi-app: http://www.casambi.com. De Casambi-app wordt aangeboden door Casambi. OSRAM kan niet aansprakelijk worden gesteld voor de Casambi-app en doet geen enkele toezegging, expliciet noch impliciet, over de beschikbaarheid en/of de werking van de Casambi-app. De Casambi-clouddiensten worden u aangeboden door Casambi. OSRAM kan niet aansprakelijk worden gesteld voor de Casambi-clouddiensten en doet geen enkele toezegging, expliciet noch impliciet, over de beschikbaarheid en/of de werking van de Casambi-cloueddiensten. OSRAM kan niet aansprakelijk worden gesteld voor en doet geen enkele toezegging, expliciet noch impliciet, over de connectiviteit van Casambi-ready producten van OSRAM met andere Casambi-ready producten. NFC-frequentiebereik: 13.553 - 13.567 kHz; RF-frequentiebereik: 2402 - 2480 MHz; Maximaal HF-uitgangsvermogen (EIRP) van het product: 8 dBm. Technische ondersteuning: www.osram.com, +49 (0)89-6213-6000

1) Lineaire led-driver van Casambi voor integratie in armaturen. 2) Constante stroom LED voeding. 3) t_c-punt. 4) PE met behuizing of PIN 3 verbinden. Kabelvoorbereiding. indrukken. 5) Ontworpen en geconstrueerd in Duitsland/Italië. Gemaakt in Bulgarije. 6) afbeelding slechts ter informatie, zie geldig stempel op product. 7) Net. 8) Ingang. 9) Uitgang. 10) Jaar. 11) Week. 12) Montagesuggestie voor de juiste radioverbinding. Door het apparaat in een behuizing te integreren kan het draadloze bereik worden aangetast vooral door metalen oppervlakken. Daarom dient het draadloze bereik na integratie geverifieerd te worden. 13) Plaats geen netspanning of LED-spanningskabels binnen of dichtbij dit gebied. 14) Aanbevolen minimale afstand tot de metalen onderdelen. 15) Plaatsing van geïntegreerde radiozenderantenne. 16) Radiofrequentie. 17) Draadloos protocol. 18) Gecertificeerde Bluetooth Mesh. 18) Draadloos bereik. 19) 10 m gezichtsveld

OSRAM

OPTOTRONIC® LED Power Supply

(S) Installations- och driftinformation (isolerad drivenhet): Anslut endast LED-lampor, LED-moduler säcks när utspänningen sjunker till under 54 V eller understiger 240V. Inkopplingsinformation (se fig. A): Tillverkaren av armaturen finnar huvudansvaret för korrekt PE-anslutning. Koppla inte ihop kontakterna från två eller fler enheter. Justering av utgående ström = via programmeringsmjukvara med närfältskommunikation (Near Field Communication, NFC) med nätlage inaktiverat. Gå till Tuner4TRONIC, www.osram.com/ds, om du vill använda närfältskommunikation. Enheten går sönder om nätströmmen ansluts till kontakterna 21/23. Den maximal totala längden på ledningarna i 21/23 är 2 m utan pryts. Om du vill pryts platser i appen där du kan koppla bort en Casambi-aktiverad enhet från ett nätverk. 1. Gå till fliken 'Armaturer' och tryck på 'redigera'. Koppla bort en armatur genom att trycka på ("X") som visas i hörnet av den relevanta armaturikonen. Du kan också dubbelklicka på en armaturikon för att öppna skärmen "armaturegenskaper" och sedan scrolla ner och tryck på "Koppla bort enhet". Gå till skärmen "Enheter i närheten" som finns under fliken 'Mer'. Tryck på enheten du vill ta bort parkopplingen och välj 'Koppla bort enhet'. Detta kommer att koppla bort armaturen om du har modifierings- (administrators-) rättigheter till nätverket. Om du inte har modifieringsrättigheterna till nätverket som enheten är ihopparad till måste du ha tillgång till enhetens strömbrytare för att kunna koppla bort. Tryck på enheten du vill ta bort parkopplingen och välj 'Koppla bort enhet' och appen kommer att öppna skärmen 'Koppla bort'. Tryck på 'Start'-knappen och en orange "Tidslinje" kommer att visas och börjar röra sig över skärmen. Under tiden det tar för stapeln att flytta sig över skärmen, slå av strömbrytaren och slå på den igen. Detta bör koppla bort enheten. Om bortkopplingen lyckas visas ett meddelande om att armaturen har kopplats bort. Om det inte lyckas, försök igen med nästa gång strömmen och slå av strömmen längssammet (detta kan behövas för enheter som använder en extra strömförsörjning; som en CBU-PWM4). Om bortkopplingen fortsätter att misslyckas är det förmodligen så att strömbrytaren inte är korrekt för den enhet du försöker koppla bort. Nödbelysning: Denna LED-strömförsörjning uppfyller SS-EN 61347-2-13 bilaga J och är lämplig för nödbelysningsarmaturer enligt SS-EN 60598-2-22, exclusive de som används i arbetsområden förknippade med stora risker. Härmed intygar OSRAM GmbH att radiouttrustningen av typen OT Wi 35 D NFC CA L, OT Wi 75 D NFC CA L, OT Wi 100 D NFC CA L överensstämmer med direktiv 2014/53/EU. Den fullstä diga texten i EU-försäkran om överensstämmelse finns på följande internetadress: www.osram.com/ot-indoor-ce. Hämta Casambi-appen i App Store eller Google Play. Information om Casambi-appens korrekta funktion finns på Casambis webbplats http://www.casambi.com. Casambi-appen tillhandahålls av Casambi, OSRAM ska inte ha något ansvar för Casambi-appen och ger inget intygande, varken uttryckligen eller underförstått, om Casambi-appens tillgänglighet och/eller prestanda. Casambis molntjänster tillhandahålls av Casambi. OSRAM ska inte ha något ansvar för Casambis molntjänster och ger inget intygande, varken uttryckligen eller underförstått, om Casambis molntjänsters tillgänglighet och prestanda. OSRAM ska inte ha något ansvar för och gör inga utfästelser, uttryckliga eller underförstådda, om anslutningen av Casambi-färdiga produkter från OSRAM med andra Casambi-färdiga produkter. Frekvensområde för närfältskommunikation: 13 553–13 567 kHz; RF-frekvensområde: 2 402–2 480 MHz; Maximal HF-utsläpp (EIRP) för produkten: 8 dBm. Teknisk support: www.osram.com, +49 (0)89-6213-6000

(1) Casambi i linjärutformande för inkoppling i armatur. 2) Konstantström LED-strömförsörjning. 3) t_c-punkt. 4) Anslut PE till höljet eller PIN 3. Ledningsförberedelse. Tryck in. 5) Formgiven och konstruerad i Tyskland/Italien. Tillverkad i Bulgarien. 6) Bild endast avsedd som referens, giltigt tryck på produkten. 7) kraftnät, 8) ineffekt. 9) uteffekt, 10) år. 11) vecka, 12) Monteringstips för korrekt radionaslutning. Genom att integrera enheten i ett hölje kan den trådlösa räckvidden påverkas, i synnerhet av metallföremål. I grund av detta måste det effektiva räckvidden efter installation alltid bekräftas. Placera ingen nätspänning eller LED-kablar i eller i närheten av det här området. 14) Rekommenderat minimalt avstånd till metalldelar. 15) Placering av inbyggd radioöverföringsantenn. 16) Radiofrekvens. 17) Trådlöst protokoll. 18) Kvalificerat Bluetooth-nät. 18) Trådlös räckvidd. 19) 10 m synlig

(FIN) Asennus- ja käyttötiedot (eristämätön ohjain): Kytke aintaasen LED-kuormitustyypiin. LED-moduuli kytkeytyy pois päältä, kun lähtöjännite on alle 54V tai yli 240V. Kytkentätiedot (katso kaavio A): Valaisimen valmistaja on yksin kädessä vastuussa asianmukaisen PE-liitännän tarjoamisesta. Älä kytke kahden tai useamman yksikön lähtöjä toisiinsa. Lähtövirran säätö = ohjelmoisen ohjelmoinnin kautta käyttämällä lähikenttäviestintää (NFC) vain silloin, kun sähköverkossa ei ole virtaa. Jos käytät NFC-tekniikan (Near Field Communication), katso ohjeet Tuner4TRONIC-ohjelmistosta: www.osram.com/ds. Yksikkö vahingoittuu jos kytkentärimmat 21/23 liitetään sähköverkkoon. Linjat 21/23 maks. 2 m kokonaispituus. Sovelluksessa on kaksi kohtaa, jossa Casambi-laite voidaan poistaa verkosta. 1. Siirry Valaisimet-välilehteen ja napauta Muokkaa. Poista valaisimen parilliintä napauttamalla ("X")-merkkiä, joka tulee näkyviin olemassaolevan valaisimen kyljellä. Voit myös kaksoisnapauttaa valaisimen kuvaketta ja avata Valaisimen ominaisuudet -näytön, selata sitten alas ja napauttaa Poista laitteen parilliintä. 2. Siirry Lisää-välilehdessä Lähellä olevat laitteet -näyttöön. Napauta laitetta, jonka parilliintännän haluat poistaa ja valitse "Poista laitteen parilliintä". Tämä poistaa valaisimen parilliintännän, jos sinulla on muokkausoikeudet (pääkäyttäjän oikeudet) verkkoon. Jos sinulla ei ole muokkausoikeuksia verkkoon, jonka kanssa laitteen parilliintä on muodostettu, tarvitset laitteen mallolliseen käyttäjä laitteen virtakytkintä, jotta laitteen parilliintänä voidaan poistaa. Napauta laitetta, jonka parilliintännän haluat poistaa ja valitse "Poista laitteen parilliintänä", jolloin sovellus avaa Poista parilliintänä -näytön. Napauta Aloita-painiketta, jolloin oranssi aikapalkki tuleé näkyviin ja aikaa liikkua näytöllä. Sinä aikana, kun palkki liikkuu näytöllä, katkaise virta valaisimen virtakytkimen kautta. Laitteen parilliintännän pitäisi olla nyt poistettu. Jos parilliintännän poistaminen onnistuu, viesti ilmoittaa valaisimen parilliintännän poistamisesta. Jos parilliintännän poistaminen ei onnistu, yritä poistamista uudelleen, mutta katkaise virta ja aseta se takaisin päälle hitaammin (tämä saattaa olla tarpeen sellaisten laitteiden tapauksessa, jotka käyttävät ylimääräisiä virtakiteitä, kuten CBU-PWM4). Jos parilliintännän poistaminen ei onnistu ensimmäisellä kerralla, yritä uudelleen saattaa olla virtheellinen laitteen parilliintännän poistaa. Turvavalaistus: Tämä LED-virtälähde on EN 61347-2-13 -standardin liitteen J mukainen ja soveltuu turvavalaistusasennuksiin EN 60598-2-22 -standardin mukaisesti lukuun ottamatta riskialtitia työaluita eita. OSRAM GmbH vakuuttaa, että radiolaitetyypit OT Wi 35 D NFC CA L, OT Wi 75 D NFC CA L, OT Wi 100 D NFC CA L ovat direktiivin 2014/53/EU mukaisia. Eli täsmällisen EU-vaatimustenmukaisuuden koko teksti on saatavissa verkko-osoitteesta www.osram.com/ot-indoor-ce. Lataa Casambi-sovellus App Storesta tai Google Playsta. Casambi-sovelluksen tarkemmat käyttötiedot löytyvät Casambi-verkkosivustolta: http://www.casambi.com. Casambi-sovelluksen tarjoaa Casambi. OSRAM ei ota vastuuta Casambi-sovelluksesta eikä esitä mitään nimenomaisia tai oletettuja vaittämiä Casambi-sovelluksen saatavuudesta ja/tai toimivuudesta. OSRAM ei ota vastuuta eikä esitä mitään nimenomaisia tai oletettuja vaittämiä Casambi-yhteensopivien OSRAM-tuotteiden yhdistettävyydestä muihin Casambi-yhteyksiin tuotteisiin NFC-taajuudella 13 553 - 13 567 kHz; RF-taajuudella 2 402 - 2 480 MHz; Maksimaalinen HF-lähtöteho (EIRP): 8 dBm. Tekninen tuki: www.osram.com, +49 (0)89-6213-6000

1) Lineaarinen Casambi LED-ajuri valaisimen integrointiin. 2) Tasavirtalähde LED-moduulille. 3) t_c-pisteen. 4) Kytke maadoitus (PE) koteloon tai terminaaliin 3. Johdon valmistelu. Työnnä sisään. 5) Suunniteltu Sakassa/Italiassa. Valmistettu Bulgariassa. 6) kuva on vain viitteellinen, tuotteeseen. 7) kaikkiaan. 8) teho. 9) tehokkuus. 10) tuloa. 11) vuosi. 12) Asennusohje hyvän radioyhteyden varmistamiseksi. Laitteen kiinnittäminen kotelon sisälle voi heikentää langattoman yhteyden kantamaa. Tästä johtuen langattoman yhteyden kantama on tarkistettava kiinnittämisen jälkeen. 13) Aki sijoitettava korkeintaan metrin ylä-tai alapuolelle 15) Ilmoitettu radiohälytimen antennin sijainti. 16) Radiotaajuus. 17) Langaton protokolla. 18) Hyväksytty Bluetooth-valmius. 18) Langaton kantama. 19) 10 m näkyhtays

(NO) Installasjons- og driftsinformasjon (ikke-isolert driver): Koble kun til LED-belastningstypen. LED-modulen blir slått av når utgangsspenningen faller under 54V eller overstiger 240V. Kablingsinformasjon (se fig. A): Lysarmaturprodusenten har det endelige ansvaret for riktig tilkobling av vernejordingen. Ikke koble sammen utganger for to eller flere enheter. Justering av utgangsstrøm = via programvareprogrammering ved bruk av nærfeltskommunikasjon (NFC) kun når strømmen er slått av. For nærfeltskommunikasjon (NFC) se Tuner4TRONIC: www.osram.com/ds. Enheten er permanent skadet hvis strømnettet brukes til terminalene 21/23 maks. 2 m lengde ekskl. moduler. Det er to steder i appen hvor du kan koble en Casambi-aktivert enhet fra et nettverk. 1. Gå til «Armaturer»-fanen og trykk på «rediger». Koble fra en armatur ved å trykke på ("X") som vises i hjørnet av det aktuelle armaturikonet. Du kan også dobbelttrykke på et armaturikon for å åpne «Armaturegenskaper»-skjermen, og deretter bla ned og trykke på «Koble fra enhet». 2. Gå til «Enheter i nærheten»-skjermen som du finner under «Mer»-fanen. Trykk på enheten du ønsker å koble fra og velg «Koble fra enhet». Dette vil opphevé sammenkoblingen av armaturen hvis du har endringsrettigheter (administratorrettigheter) til nettverket. Hvis du ikke har endringsrettigheterne til nettverket som enheten er sammenkoblet til, må du ha tilgang til enhetens strømbryter for å kunne koble fra. Trykk på enheten du ønsker å oppheve sammenkoblingen og velg «Opphev sammenkobling av enhet», så vil appen åpne «Opphev sammenkobling»-skjermen. Trykk på «Start»-knappen så vil en oranssi «tidslinje» begynne å bevege seg over skjermen. I løpet av tiden det tar for stangen å bevege seg over skjermen, slå strømbryteren av og på igjen. Dette bør koble fra enheten. Hvis frakoblingen lykkes, kommer en melding om at armaturen har blitt opphevet. Hvis det ikke lykkes, prøv igjen, men slå strømmen av og på igjen saktere (dette kan nødvendig for enheter som bruker en ekstra strømforsyning; for eksempel CBU-PWM4). Hvis frakoblingen fremdeles ikke mislykkes, er strømbryteren sannsynligvis ikke riktig for enheten du prøver å koble fra. Nødlys: Denne LED-strømforsyningen overholder EN 61347–2–13 vedlegg J og er egnet for nødlysarmaturer iht. EN 60598–2–22, med unntak av de som blir brukt i høyrisikoområder. OSRAM GmbH erklærer herved at radioutstyrstypene OT Wi 35 D NFC CA L, OT Wi 75 D NFC CA L er i samsvar med direktiv 2014/53/EU. Hele teksten for EU-erklæringen om samsvar er tilgjengelig på følgende Internett-adresse: www.osram.com/ot-indoor-ce. Last ned Casambi-appen fra App Store eller Google Play. For korrekt funksjon for Casambi-appen, se Casambi-nettstedet: http://www.casambi.com. Casambi-appen tilhandahålls av Casambi. OSRAM gjør ikke noe ansvar for Casambi-appen og gir ingen representasjoner, verken uttrykte eller underforstått, om tilgjengeligheten og/eller ytelsen til Casambi-appen. Casambi-skytjenestene leveres til deg av Casambi. OSRAM påtar seg ikke noe ansvar for Casambi-skytjenestene og gir ingen representasjoner, verken uttrykte eller underforstått, om tilgjengeligheten og/eller ytelsen til Casambi-skytjenestene. OSRAM er ikke ansvarlig for og gir ingen erklæringer, hverken uttrykte eller underforstått, om tilkoblingsevnen til Casambi-klare produkter fra OSRAM med andre Casambi-klare produkter. NFC-frekvensområde: 13 553–13 567 kHz; RF-frekvensområde: 2402–2480 MHz; Maks. HF-utgangseffekt (EIRP) for produktet: 8 dBm. Teknisk støtte: www.osram.com, +49 (0)89-6213-6000

1) Lineær Casambi LED-driver for integrering i armatur. 2) Konstant strøm LED strømforsyning. 3) t_c-punkt. 4) Koble til PE til hylse eller PIN 3. Kjørgjøring av ledninger. Trykk inn. 5) Designet og produsert i Tyskland/Italia. Laget i Bulgaria. 6) Bilde kun for referanseformål, gyldig på produktet. 7) Strømnett. 8) Inngang. 9) Utgang. 10) År. 11) Uke. 12) Monteringsanvisning for riktig radioforbindelse. Ved å integrere enheten i et armaturhus, kan det trådløse området påvirkes, spesielt av metalloverflater. Derfor må det trådløse området bekreftes etter integrering. 13) Ikke plasser noen nettspenning eller ledningstilførselsledninger innenfor eller nær dette området. 14) Anbefalt umsjmal avstand til metalldeler. 15) Plassering av integrert radiosenderantenne. 16) Radiofrekvens. 17) Trådløs protokoll. 18) Kvalifisert Bluetooth Mesh. 18) Trådløs rekkevidde. 19) 10 m siktlinje

(DK) Oplysninger om installation og drift (ikke-isoleret driver): Tilslut kun LED-belastningslys. LED-modulet slukke, når udgangsspændingen er under 54V eller over 240V. Kablingsinformation (se fig. A): Lysarmaturets producent har det endelige ansvar for korrekt beskyttelsesjordning. Forbind ikke udgangene fra to eller flere enheder. Justering af udgangsstrøm = via programmeringssoftware ved hjælp af nærfeltskommunikation (NFC) og kun ved fraköbet netstrøm. For flere oplysninger om nærfeltskommunikation (NFC) henvises til Tuner4TRONIC: www.osram.com/ds. Enheden skades permanent, hvis netstrømmen tilsluttes klemmerne 21/23. Linjerne 21/23 maks. 2 m fuld længde ekskluseive moduler. Der er to steder i appen, hvor du kan fjerne parring af en Casambi-aktiveret enhed fra et netværk. 1. Gå til fanen "Armaturer", og tryk på "Rediger". Fjern parring af et armatur ved at trykke på det ("X"), der vises i hjørnet af det relevante armatur-ikon. Du kan også trykke to gange på et armatur-ikon for at åbne skærmen "armaturegenskaber", rulle ned og tryk på "Fjern parring af enhed". 2. Gå til skærmen "Enheder i nærheden" under fanen "Mere". Tryk på den enhed, du ønsker at fjerne parring til, og vælg "Fjern parring af enhed". Dette vil fjerne parringen med et armatur, hvis du har ændringsrettigheder (administrator) til netværket. Hvis du ikke har ændringsrettigheder til det netværk, som enheden er parret med, skal du have adgang til enhedens hovedbryder for at kunne fjerne parringen. Tryk på den enhed, du ønsker at fjerne parring til, og vælg "Fjern parring af enhed", så åbner appen skærmen "Fjern parring". Tryk på knappen "Start", så der vises en orange "tidsbælke", der bevæger sig på tværs af skærmen. I mens denne bjælke bevæger sig på tværs af skærmen, skal du slukke for hovedafbryderen og tænde den igen. Dette bør fjerne parring af enheden. Hvis det lykkedes, vises der en besked om, at parring med et armatur er blevet fjernet. Hvis det ikke lykkedes, så prøv igen, men slå og tænd for strømmen igen mere langsomt (Dette kan være nødvendigt for enheder, der bruger en ekstra strømforsyning; som f.eks. en CBU-PWM4). Hvis du stadig ikke har held med at fjerne parring af enheden, så er det muligvis tilfældet, at hovedafbryderen ikke er den rigtige for den enhed, du prøver at fjerne parring til. Nødbelysning: Nødbelysning: Denne LED-strømforsyning opfylder bilag J af EN 61347-2-13 og er egnet til nødbelysningsarmaturer i henhold til EN 60598-2-22 med undtagelse af armaturer, der bruges på steder med hørisikoopgaver. OSRAM GmbH erklærer herved, at radioudstyrstyperne OT Wi 35 D NFC CA L, OT Wi 75 D NFC CA L, OT Wi 100 D NFC CA L overholder direktiv 2014/53/EU. EU-overensstemmelseserklæringens fulde tekst er tilgængelig på følgende internetadresse: www.osram.com/ot-indoor-ce. Download Casambi-appen fra App Store eller Google Play. For oplysninger om, hvordan Casambi-appen fungerer, henvises til Casambis websted: http://www.casambi.com. Casambi-appen leveres til dig af Casambi. OSRAM påtager sig intet ansvar for Casambi-appen og fremsætter ingen erklæringer, det være sig udtrykkelige eller underforståede, om Casambi-appens tilgængelighed og/eller ydeelse. Casambi-skyttjenesterne leveres til dig af Casambi. OSRAM påtager sig intet ansvar for Casambi-skytjenesterne og fremsætter ingen erklæringer, det være sig udtrykkelige eller underforståede, om Casambi-skytjenesternes tilgængelighed og/eller ydeevne. OSRAM påtager sig intet ansvar for og fremsætter ingen erklæringer, hverken udtrykkelige eller underforståede, om muligheden for tilslutning af Casambi-kompatible produkter fra OSRAM til andre Casambi-kompatible produkter. NFC-frekvensområde: 13 553–13 567 kHz; RF-frekvensområde: 2402–2480 MHz; Maks. HF-udgangseffekt (EIRP) for produktet: 8 dBm. Teknisk support: www.osram.com, +49 (0) 89-6213-6000

1) Lineær Casambi-LED-driver til armaturintegration. 2) Konstant strøm LED strømforsyning. 3) t_c-punkt. 4) Tilslut PE til kasse eller Pin 3. Forberedelse af ledning. Tryk ind. 5) Designet og udviklet i Tyskland/Italien. Fremstillet i Bulgarien. 6) billede er kun til reference, gyldigt tryk på produkt. 7) Netstrøm. 8) Input. 9) Output. 10) År. 11) Uge. 12) Monteringstips til korrekt radiofrihinndelse. Hvis enheden integreres i et hus, kan det påvirke den trådløse rækkevidde – især med metaloverflader. Derfor skal den trådløse rækkevidde efterprøves efter integration. 13) Placer ikke nogen spænding eller LED-forsyningskabel inden for eller nær ved dette område. 14) Anbefalet minimumsafstand til metaldele. 15) Placering af integreret radiosenderantenne. 16) Radiofrekvens. 17) Trådløs protokol. 18) Kvalificeret Bluetooth Mesh. 18) Trådløs rækkevidde. 19) 10 m synsfelt

(CZ) Pokyny pro montáž a provoz (neizolovaný ovladač): Připojujte výhradně LED zátěžového typu. Modul LED se vypne, pokud výstupní napětí klesne pod 54V nebo překročí 240V. Informace k zapojení (viz obr. A): Výrobce svítidel je jediným zodpovědným za bezpečné připojení uzemnění k ochranné PE. Nespojujte výstupy dvou nebo více jednotek. Nastavení výstupního proudu = prostřednictvím programovacího softwaru s využitím technologie Near Field Communication (NFC) pouze v režimu vypnutého sítového napájení. Informace o technologii NFC (Near Field Communication) naleznete na stránkách Tuner4TRONIC: www.osram.com/ds. Jednotka je trvale poškozena, připojíte-li ji na svorky 21/23 připojeno sítové napětí. Vedení 21/23 max. 2 m plná délka bez modulů. V aplikaci jsou dvě místa, kde můžete zrušit párování zařízení vybaveného funkcí Casambi se sítí. 1. Přejděte na kartu „Svítidla" a klepněte na možnost „upravit". Spárování zařízení zrušíte klepnutím na možnost („X") které se zobrazí v rohu příslušné ikony svítidla. Můžete také dvakrát klepnout na ikonu svítidla, čímž otevřete obrazovku „Vlastnosti svítidla" a poté přejděte dolů a klepněte na možnost „Zrušit spárování zařízení". 2. Přejděte do obrazovky „Blízká zařízení", kterou najdete na kartě „Další". Klepněte na zařízení, jehož spárování chcete zrušit, a vyberte možnost „Zrušit spárování zařízení". Tím zrušíte spárování svítidla, pokud máte modifikační (administrátorská) práva k síti. Pokud nemáte práva k úpravám sítě, se kterou je zařízení spárováno, musíte mít přístup k vypínači zařízení, abyste mohli spárování zrušit. Klepněte na zařízení, jehož spárování chcete zrušit, a vyberte možnost „Zrušit spárování zařízení" a aplikace otevře obrazovku „Zrušit spárování". Klepněte na tlačítko „Start" a na obrazovce se objeví oranžová „časová lišta", která se začne pohybovat po obrazovce. Během doby, po kterou se lišta pohybuje po obrazovce, vypněte a znovu zapněte vypínač. Tím se zruší spárování zařízení. Pokud se zrušení spárování podaří, zobrazí se zpráva, že párování svítidla bylo zrušeno. Pokud se nepodaří, zkuste to znovu, ale vypněte a zapněte napájení pomaleji (to může být nutné u zařízení, která používají přídavný zdroj napájení; například CBU-PWM4). Pokud se stále nedaří zrušit párování, je pravděpodobné, že vypínač napájení není pro zařízení, které se snažíte zrušit, správné nastavení. Bezpečnostní osvětlení: Tento zdroj napájení pro LED je v souladu s přílohou J normy CSN EN 61347-2-13 a je vhodný pro bezpečnostní osvětlení podle normy CSN EN 60598-2-22 pomocí těch, které se používají v oblastech s vysokým rizikem. Společnost OSRAM GmbH tímto prohlašuje, že rádiové součásti typu OT Wi 35 D NFC CA L, OT Wi 75 D NFC CA L, OT Wi 100 D NFC CA L jsou v souladu se směrnicí 2014/53/EU. Plné znění prohlášení EU o shodě je k dispozici na následující internetové adrese: www.osram.com/ot-indoor-ce. Stáhněte si aplikaci Casambi z App Store nebo z Google play. Pro bezproblémové fungování aplikace Casambi navštivte webovou stránku společnosti Casambi: http://www.casambi.com. Autorem aplikace Casambi je společnost Casambi. Společnost OSRAM neprebírá žádnou odpovědnost za aplikaci Casambi a neposkytuje žádná výslovná ani předpokládaná prohlášení o dostupnosti a/nebo výkonu aplikace Casambi. Autorem cloudových služeb Casambi je společnost Casambi. Společnost OSRAM neprebírá žádnou odpovědnost za cloudové služby Casambi a neposkytuje žádná výslovná ani předpokládaná prohlášení o dostupnosti a/nebo výkonu cloudových služeb Casambi. Společnost OSRAM neprebírá žádnou odpovědnost a neposkytuje žádná výslovná ani předpokládaná prohlášení o propojitelnosti výrobků společnosti OSRAM připravených pro Casambi s jakýmkoli jinými výrobky připravenými pro Casambi. Frekvenční rozsah NFC: 13 553 – 13 567 kHz; Frekvenční rozsah RF: 2402 – 2480 MHz; Maximální výstupní výkon (EIRP) produktu: 8 dBm. Technická podpora: www.osram.com, +49 (0)89-6213-6000

1) Lineární LED ovladač Casambi pro integraci do svítidel. 2) Napájení LED konstantním proudem. 3) bod měření teploty t_c. 4) Připojení PE k plášti nebo vývodu 3. Příprava vodiče. Svorka s pérovým kontaktem. 5) Projektováno a zkonstruováno v Německu/Itálii. Vyrobeno v Bulharsku. 6) obrázek jen jako reference, platný potisk je na výrobku. 7) síťový přívod. 8) vstup. 9) výstup. 10) rok. 11) týden. 12) montážní tip pro zajištění správné bezdrátové komunikace. Pokud zařízení umístíte do krabice, může to mít vliv na dosah bezdrátového signálu, zejména kvůli kovovým povrchům. Po uzavření do pouzdra proto ověřte dosah bezdrátového signálu. 13) do tohoto prostoru či do jeho blízkosti neumisťujte žádné síťové napájecí vodiče nebo vodiče pro napájení LED. 14) doporučená minimální vzdálenost od kovových prvků. 15) umístění integrované antény rádiového vysílače. 16) radiová frekvence. 17) bezdrátový protokol. 18) Bluetooth Mesh. 18) bezdrátový rozsah. 19) 10 m optického dosahu

OSRAM

(RUS) Информация об установке и эксплуатации (неизолированный драйвер): Подключайте только тип нагрузки LED. Светодиодный модуль отключается, когда выходное напряжение падает ниже 54 В или поднимается выше 240 В. Информация о подключении (см. рис. A): Конечную ответственность за рабочее защитное заземление несет производитель светильника. Не соединяйте выходы двух или более устройств. Выходной ток регулируется с помощью программного обеспечения для программирования через NFC (беспроводная связь ближнего радиуса действия) только в режиме отключенного сетевого питания. Если требуется NFC, воспользуйтесь программой Tuner4TRONIC: www.osram.com/ds. Устройство будет необратимо повреждено, если сетевое питание будет подано к клеммам 21/23. Выходы 21/23 макс. общая длина – 2м, искл. модули. В прилоВ приложении можно отвязать устройство с поддержкой Casambi от сети двумя способами. 1. Откройте вкладку "Светильники" и нажмите "Изменить". Чтобы отвязать светильник, нажмите "X" в углу соответствующего значка светильника. Также можно открыть экран "Свойства светильника", дважды нажав значок светильника, затем прокрутить вниз и выбрать пункт "Отвязать устройство". 2. На вкладке "Дополнительно" перейдите на экран "Устройства поблизости". Выберите устройство, которое нужно отвязать, и нажмите "Отвязать устройство". Если у вас есть права (администратора) на действия с сетью, светильник будет отвязан. Если у вас нет прав на действия с сетью, к которой привязано устройство, вам потребуется доступ к переключателю питания устройств, чтобы отвязать светильник. Выберите устройство, которое нужно отвязать, и нажмите "Отвязать устройство". В приложении откроется экран "Отвязать". Нажмите кнопку "Начать". Появится оранжевый элемент "Временная шкала", который будет двигаться по экрану. Во время движения шкалы необходимо быстро выключить переключатель питания и включить снова. Это позволяет отвязать устройство. В случае успешного отвязывания появится сообщение о том, что светильник отвязан. В случае неудачи попробуйте повторить описанные действия, но в этот раз выключите и включите питание медленнее (это может потребоваться для устройств, использующих дополнительный источник питания, например CBU-PWM4). Если все равно не удается отвязать устройство, это может говорить о том, что переключатель питания не соответствует устройству, которое вы отвязываете. Аварийное освещение: Данный источник электропитания LED соответствует стандарту EN 61347-2-13, дополнение J, и подходит для установки аварийного освещения по стандарту EN 60598-2-22, кроме устройств, используемые в зонах повышенной опасности. Настоящим OSRAM GmbH заявляет, что тип радиооборудования OT Wi 35 D NFC CA L, OT Wi 75 D NFC CA L, OT Wi 100 D NFC CA L соответствует Директиве 2014/53/ЕС. Полный текст декларации соответствия ЕС доступен по следующему интернет-адресу: www.osram.com/ot-indoor-ce. У Эзагрузите приложение Casambi из App Store или Google Play. Информацию о правильной работе приложения Casambi см. на веб-сайте http://www.casambi.com. Приложение Casambi предоставляется вам компанией Casambi. Компания OSRAM не несет ответственность за приложение Casambi и не делает никаких заявлений, явных или подразумеваемых, о доступности и/или производительности приложения Casambi. Облачные службы Casambi предоставляются вам компанией Casambi. Компания OSRAM не несет ответственность за облачные службы Casambi и не делает никаких заявлений, явных или подразумеваемых, о доступности и/или производительности облачных служб Casambi. OSRAM не несет ответственность и не делает никаких явных или подразумеваемых заявлений относительно возможности подключения продуктов OSRAM с поддержкой Casambi к любым другим продуктам с поддержкой Casambi. Диапазон частот NFC: 13 553–13 567 кГц; Диапазон РЧ: 2402–2480 МГц; Макс. выход (ЭИИМ) продукта: 8 дБм. Техническая поддержка: www.osram.ru, +7 495 935 7070

1) Линейный светодиодный драйвер Casambi для интеграции светильников. 2) Питание светодиодов постоянным током. 3) датчик контроля теплового режима. 4) Соединение PE с корпусом или КОНТ. 3. Подготовка провода. вставка нажатием. 5) Разработано и спроектировано в Германии/Италии. Сделано в Болгарии. 6) изображение используется только в качестве примера, действительная печать на продукте. 7) электросеть. 8) вход. 9) выход. 10) год. 11) неделя. 12) Советы по проведению монтажа, которые помогут установить качественную радиосвязь. При встраивании устройства в корпус может уменьшаться радиус действия бес- проводной связи. В частности, его могут сокращать металлические поверхности. Следовательно, после встраивания нужно проверить радиус действия беспроводной связи. 13) Не прокладывайте внутри или рядом с этой областью силовые кабели или провода, используемые для подачи питания на светодиоды. 14) Рекомендуемое минимальное расстояние до металлических изделий. 15) Расположение встроенной антенны радиопередатчика. 16) радиочастота. 17) беспроводной протокол. 18) допущенный к эксплуатации узел Bluetooth Mesh. 18) радиус действия беспроводной сети. 19) зона прямой видимости: 10 м

(KZ) Орнату және пайдалану туралы ақпарат (оқшауланбаған драйвер): Тек жарық диодының жүктеме түріне қосуға арналған. Шығыс кернеу 54 В-тан төмен туссе немесе 240 В-тан асып кетсе, жарық диодының модулі өшіп қалады. Сымдар жүйесі туралы ақпарат (А суреттерін қараңыз): Жарықтандыру жабдығын жасап шығарушы қорғаныш жерге тұйықтауды тиісінше жалғау үшін соңында жауап беретін тұлға болып табылады. Екі не одан артық блоктың шығыстарын қоспаңыз. Шығыс тогын реттеу жақын өріс байланысын (NFC) пайдаланып, бағдарламалық жасақтама арқылы желінің ешірулі режиміндe ғана іске асады. Жақын өріс байланысы (NFC) туралы қосымша ақпаратты Tuner4TRONIC бағдарламалық жасақтамасынан қараңыз: www.osram.com/ds. Егер электр желісі 21/23 терминалдарына 21/23 желілеріне, барынша ұзындығы 2 м модульдеріне қатысты қоданылса, қондырғы тұрақты тұрде істен шығады. Қосымшада Casambi қолданбасы қосылған құрылғыны желіден ажыратуға болатын екі жер бар. 1. "Жарықшамдар" бөліміне өтіп, "өңдеу" түймесін басыңыз. Сейкес жарықшамдар белгішесінің бұрышында пайда болатын ("X") түймесін басу арқылы жарықшамды ажыратыңыз. Сондай-ақ "жарықшам сипаттары" экранын ашу үшін жарықшам белгішесін екі рет басуға болады, содан кейін төмен айналдырыңыз, "Құрылғыны ажырату" түймесін басыңыз. 2. "Қосымша" бөлімінің астындағы "Жақын жердегі құрылғылар" экранына өтіңіз. Ажыратқыңыз келетін құрылғыға басып, "Құрылғыны ажырату" опциясын таңдаңыз. Желіге өзгерту (өкімші) құқықтарыңыз бар болса, жарықшам жұптан ажыратылады. Құрылғы жұптастырылған желіге өзгерту құқықтарыңыз жоқ болмаса, ажырату үшін құрылғылардың қуат қосқышына рұқсатыңыз болуы керек. Ажыратқыңыз келетін құрылғыға басып, "Құрылғыны ажырату" опциясын таңдаңыз, сол кезде қосымша "Ажырату " экранын ашады. "Іске қосу" түймесін басыңыз, сол кезде қызғылт сары түсті "Уақыт шкаласы" пайда болып, экранда жылжи бастайды. Жолақ экран бойымен қозғалып жатқан уақытта қуат қосқышын өшіріп, қайта қосыңыз. Бұл әрекет құрылғыны ажыратуы керек. Ажырату сәтті аяқталса, жарықшамның ажыратылғаны туралы хабар көрсетіледі. Сәтсіз аяқталған болса, әрекетті қайталаңыз, бірақ қуатты өшіріп, қайтадан баяу қосыңыз (Бұл қосымша қуат кезін тұтынатын құрылғылар үшін қажет болуы мүмкін; CBU-PWM4 сияқты). Ажырату сәтсіз аяқталып жатса, сіз ажыратуға тырысқан жатқан құрылғы үшін қуат қосқышы дұрыс емес болуы мүмкін. Апаттық жағдайда жарықтандыру: Бұл жарықдиодты қуат көзі EN 61347-2-13 стандартының J қосымшасындағы талаптарға сәйкес келеді және жоғары қаулы бар тапсырма аймақтарын санамағанда, EN 60598-2-22 стандартына сәйкес апаттық жағдайда жарықтандыру жабдықтары үшін жарамды. Осы құжат арқылы OSRAM GmbH компаниясы OT Wi 35 D NFC CA L, OT Wi 75 D NFC CA L, OT Wi 100 D NFC CA L радиожабдық түрлерінің 2014/53/ЕО директивасындағы талаптарға сәйкес келетінін хабарлайды. ЕО талаптарына сәйкестік көніндегі декларацияның толық мәтінін мына мекенжайдан таба аласыз: www.osram.com/ot-indoor-ce. App Store немесе Google Play дүкенінен Casambi қолданбасын жүктеп алыңыз. Casambi қолданбасын дұрыс қолдану үшін, Casambi веб-сайтын (http://www.casambi.com) қараңыз. Casambi қолданбасын Casambi компаниясы ұсынады. OSRAM компаниясы Casambi қолданбасы үшін жауапкершілікті өз мойнына алмайды және Casambi қолданбасының қолжетімділігі және/немесе өнімділігі туралы анық немесе жанама көрсетілім жасамайды. Casambi бұлт қызметтерін Casambi компаниясы ұсынады. OSRAM компаниясы Casambi бұлт қызметтері үшін жауапкершілікті өз мойнына алмайды және Casambi бұлт қызметтерінің қолжетімділігі және/немесе өнімділігі туралы анық немесе жанама көрсетілім жасамайды. OSRAM компаниясының Casambi дайын өнімдерінің кез келген басқа Casambi дайын өнімдерімен қосылуы туралы.жауапкершілікті өз мойнына алмайды және қолжетімділігі және/немесе өнімділігі туралы анық немесе жанама көрсетілім жасамайды. NFC жиілік ауқымы: 13 553 - 13 567 кГц; RF жиілік ауқымы: 2402 - 2480 МГц; Өнімнің максималды НР шығыс қуаты (EIRP): 8 дБм. Техникалық қолдау: www.osram.ru, +7 495 935 7070

1) Жарықшамдарды кіріктіруге арналған Casambi желілік LED драйвері. 2) Тұрақты LED ток көзі. 3) ТБ нүктесі. 4) PE байланысын корпусқа немесе PIN 3 қодына қосыңыз. Сымды дайындау. Итеру. 5) Германияда/Италияда жасалған және жетілдірілген. Болгарияда жасалған. 6) Сурет тек мысал ретінде берілген, жарамды басылым өнімде. 7) Электр желісі. 8) Кіріс. 9) Шығыс. 10) Жыл. 11) Апта. 12) Радио байланыс дұрыс болатындай етіп орнату туралы кеңес. Құрылғыны корпусқан біріктіре отырып, сымсыз байланыс ауқымын, атап айтқанда, металл беттермен зақымдап алуға болады. Сондықтан біріктіргеннен кейін сымсыз байланыс ауқымын тексеру қажет 13) Бұл аймаққа не оған жақын жерге ешбір қуат көрнеуі бар сымды немесе ЖШД қуат сымдарын қоймаңыз. 14) Металл заттарға дейінгі ұсынылған минималдық қашықтық. 15) Біріктірілген радио таратқыш антеннаны орналастыру. 16) Жоғары жиілік. 17) Сымсыз байланыс протоколы. 18) Qualified Bluetooth Mesh. 18) Сымсыз байланыс ауқымы. 19) 10 м көру сызығы

(H) Felszerelési és üzemeltetési információk (nem szigetelt transzformátor): Csak LED-es fényforrást csatlakoztasson. A LED-modul kikapcsol, ha a kimeneti feszültség 54V alá csökken, illetve 240V fölé nő. Vezetékezési információ (lásd A rajz): A megfelelő földelésért a lámpatest gyártója felelős. Ne csatlakoztassa egymáshoz két vagy több egység kimeneteit. A kimeneti áramerősség szabályozása szoftveresen programozható az NFC-n (Near Field Communication) keresztül, csak feszültségmentesített módban. A Near Field Communication (NFC) használatához lásd a Tuner4TRONIC szoftvert: www.osram.com/ds. A készülék tönkremegy, ha a hálózati feszültség a 21/23 terminálra kerül. A 21/23 reminálokon lévő vezeték maximális hossza 2 m. Az alkalmazáson belül két helyen választhatja le a párosított Casambi-kompatibilis eszközöket a hálózatról. 1. Lépjen a „Világítótestek" lapra, majd koppintson a „Szerkesztés" gombra. Egy világítótest leválasztásához koppintson az adott világítótest ikonjának sarkában megjelenő („X") jelre. Azt is megteheti, hogy duplán rákoppint egy világítótest ikonjára, hogy megnyíljon a „Világítótest tulajdonságai" képernyő, majd legörget, és rákoppint az „Eszköz leválasztása" lehetőségre. 2. Lépjen a „Továbbiak" lapon található „Közeli eszközök" képernyőre. Koppintson a leválasztani kívánt eszközre, majd válassza az „Eszköz leválasztása" lehetőséget. Akkor tudja ilyen módon leválasztani a világítótestet, ha rendelkezik módosítási (rendszergazdai) jogosultságokkal a hálózaton. Ha nem rendelkezik módosítási jogosultságokkal azon a hálózaton, amelyhez az eszköz párosítva van, akkor a leválasztáshoz hozzá kell férnie az eszköz főkapcsolójához. Koppintson a leválasztani kívánt eszközre, majd válassza az „Eszköz leválasztása" lehetőséget. Ekkor az alkalmazás megnyitja a „Leválasztás" képernyőt. Koppintson az „Indítás" gombra. Ekkor mozogni kezd a képernyőn egy narancssárga visszaszámláló sáv. Mialatt a sáv végighalad a képernyőn, kapcsolja a főkapcsolót ki, majd ismét be. Ezzel leválasztja az eszközt. Ha a leválasztás sikeres, egy üzenet tájékoztatja arról, hogy a világítótest le lett választva. Ha nem sikerült a leválasztás, próbálkozzon újra, de ezúttal lassabban kapcsolja ki és be a főkapcsolót (erre olyan eszközöknél lehet szükség, amelyek kiegészítő tápegységet, például CBU-PWM4 egységet használnak). Ha a leválasztás továbbra is sikertelen, akkor a főkapcsoló valószínűleg nem ahhoz az eszközhöz való, amelynek a leválasztásával próbálkozik. Vészvilágítás: Ez a LED-tápegység megfelel az EN 61347-2-13 szabvány J mellékletének, és az EN 60598-2-22 szabvány értelmében alkalmas vészvilágító lámpákkal való használatra, kivéve a kockázatos területen használt lámpákat. Az OSRAM GmbH ezúton kijelenti, hogy az OT Wi 35 D NFC CA L, OT Wi 75 D NFC CA L, OT Wi 100 D NFC CA L típusú rádióberendezés megfelel a 2014/53/EU irányelv követelményeinek. Az európai uniós megfelelőségi nyilatkozat teljes szövege a következő webhelyen tekinthető meg: www.osram.com/ot-indoor-ce. A Casambi alkalmazást az App Store-ból vagy a Google Play Áruházból töltheti le. A Casambi alkalmazás használati útmutatójáért keresse fel a Casambi webhelyét: http://www.casambi.com. A Casambi alkalmazás szolgáltatója a Casambi. Az OSRAM nem vállal felelősséget a Casambi alkalmazásért, és semmilyen kifejezett vagy hallgatólagos garanciát nem vállal a Casambi alkalmazás rendelkezésre állására és/vagy teljesítményére vonatkozóan. A Casambi felhőszolgáltatások szolgáltatója a Casambi. Az OSRAM nem vállal felelősséget a Casambi felhőszolgáltatásokért, és semmilyen kifejezett vagy hallgatólagos garanciát nem vállal a Casambi felhőszolgáltatások rendelkezésre állására és/vagy teljesítményére vonatkozóan. Az OSRAM nem vállal felelősséget, sem kifejezett vagy véleilmezett garanciát az OSRAM Casambi-kompatibilis termékei és az egyéb Casambi-kompatibilis termékek közötti csatlakoztathatóságra vonatkozóan. NFC-frekvenciatartomány: 13 553–13 567 kHz; RF-frekvenciatartomány: 2402–2480 MHz; A termék maximális HF kimeneti teljesítménye (EIRP): 8 dBm. Műszaki támogatás: www.osram.com, +49 (0)89-6213-6000

1) Casambi lineáris LED-transzformátor a világítótestek integrációjához. 2) Áramgenerátor LED tápegység. 3) hővédelmi egység. 4) Ctlakoztassa a PE terminált a készülékházhoz, vagy a 3. terminálhot. Huzalok előkészítése. nyomja be. 5) Németországban/Olaszországban tervezve. Készült Bulgáriában. 6) az ábra csak illusztráció, érvényes felirat a terméken. 7) Hálózat. 8) Bemenet. 9) Kimenet. 10) Év. 11) Hét. 12) Rögzítési tipp a megfelelő rádiókapcsolat érdekében. Az eszköz burkolatba történő beépítése, különösen fémfelületek esetében, hatással lehet vezeték nélküli hatótávolságra. Az eszköz vezeték nélküli hatótávolságát ezért ellenőrizni kell a beépítés után. 13) Ne helyezzen el hálózati áramellátást vagy LED áramellátást biztosító kábeleket a közelben. 14) Javasolt minimális távolság fém alkatrészektől. 15) Integrált rádió transmitter antenna elhelyezése. 16) Rádiófrekvencia. 17) Vezeték nélküli protokoll. 18) Qualified Bluetooth Mesh. 18) Vezeték nélküli hatótávolság. 19) 10 m, látótávolságban

OSRAM

PL Informacje dotyczące instalacji i obsługi (sterownik nieizolowany): Podłączyć tylko jeden typ odbiornika LED. Moduł LED zostanie wyłączony, gdy napięcie wyjściowe spadnie poniżej 54V lub wzrośnie powyżej 240V. Wskazówki dotyczące okablowania (patrz rys. A): Instalator oprawy oświetleniowej ponosi odpowiedzialność za właściwe podłączenie przewodu uziemienia zabezpieczającego PE. Nie łączyć ze sobą wyjść dwóch lub większej liczby zasilaczy. Regulacja prądu wyjściowego przez oprogramowanie korzystające z komunikacji bliskiego zasięgu NFC (ang. Near Field Communication NFC) tylko w trybie wyłączonego napięcia sieciowego. Informacje o komunikacji bliskiego zasięgu (NFC) zawiera Tuner4TRONIC: www.osram.com/ds. Doprowadzenie napięcia do zacisków 21/23 spowoduje nieodwracalne uszkodzenie urządzenia. Maksymalna łączna długość przewodów 21/23 wynosi 2 m bez modułów. W aplikacji znajdują się dwie lokalizacje, w których można usunąć z sieci urządzenie z włączoną usługą Casambi. 1. Przejdź na kartę „Oprawy" i dotknij opcji „Edytuj". Rozłącz oprawę, naciskając symbol („X") widoczny w rogu ikony odpowiedniej oprawy. Można również dotknąć dwukrotnie ikony oprawy, aby otworzyć ekran „Właściwości oprawy", a następnie przewinąć w dół i dotknąć opcji „Rozłącz urządzenie". 2. Przejdź do ekranu „Urządzenia w pobliżu" dostępnego na karcie „Więcej". Dotknij urządzenia, które chcesz rozłączyć, i wybierz opcję „Rozłącz urządzenie". Jeśli posiadasz uprawnienia (administratora) do wprowadzania modyfikacji w sieci, spowoduje to rozłączenie oprawy.Jeśli nie masz uprawnień do wprowadzania modyfikacji w sieci, z którą urządzenie jest sparowane, musisz uzyskać dostęp do wyłącznika zasilania urządzenia, aby móc je rozłączyć. Dotknij urządzenie, które chcesz rozłączyć, i wybierz opcję „Rozłącz urządzenie", co spowoduje otwarcie ekranu „Rozłączanie". Dotknij przycisku „Start", aby wyświetlił się pomarańczowy „Pasek czasu" poruszający się w poprzek ekranu. Gdy pasek będzie poruszał się po ekranie, wyłącz i włącz ponownie zasilanie urządzenia za pomocą jego wyłącznika. Powinno to spowodować rozłączenie urządzenia. Jeśli oprawa zostanie rozłączona, pojawi się komunikat z taką informacją. Jeśli nie, spróbuj ponownie wyłączyć i ponownie włączyć zasilanie, tylko zrób to wolniej (taka konieczność może się pojawić w przypadku urządzeń wykorzystujących dodatkowy zasilacz, na przykład CBU-PWM4). Jeśli nadal nie da się rozłączyć urządzenia, oznacza to, że prawdopodobnie wyłącznik zasilania rozłączanego urządzenia nie działa poprawnie. Oświetlenie awaryjne: Ten zasilacz LED spełnia wymagania Załącznika J do normy EN 61347-2-13 i jest odpowiedni do opraw oświetlenia awaryjnego zgodnie z normą EN 60598-2-22 z wyjątkiem tych stosowanych w obszarach, gdzie przeprowadzane są zadania o wysokim poziomie ryzyka. Niniejszym firma OSRAM GmbH oświadcza, że urządzenia radiowe typu OT Wi 35 D NFC CA L, OT Wi 75 D NFC CA L, OT Wi 100 D NFC CA L spełniają wymagania dyrektywy 2014/53/UE. Pełny tekst deklaracji zgodności UE jest dostępny na stronie internetowej pod adresem: www.osram.com/ot-indoor-ce. Pobierz aplikację Casambi ze sklepu App Store lub Google Play. Prawidłowe działanie aplikacji Casambi przedstawiono w witrynie internetowej CASAMBI: http://www.casambi.com. Aplikacje Casambi dostarcza użytkownikowi firma Casambi. Firma OSRAM nie ponosi odpowiedzialności za aplikacje Casambi i nie składa żadnych wyraźnych ani dorozumianych oświadczeń dotyczących dostępności i/lub działania aplikacji Casambi. Usługi chmurowe Casambi dostarcza użytkownikowi firma Casambi. Firma OSRAM nie ponosi odpowiedzialności za usługi chmurowe Casambi i nie składa żadnych wyraźnych ani dorozumianych oświadczeń dotyczących dostępności i/lub działania usług chmurowych Casambi. Firma OSRAM nie ponosi odpowiedzialności za łączność produktów firmy OSRAM przystosowanych do obsługi przy użyciu produktów Casambi z jakimikolwiek innymi produktami Casambi ani nie składa na ten temat żadnych wyraźnych ani dorozumianych oświadczeń. Zakres częstotliwości transmisji NFC: od 13 553 do 13 567 kHz; Zakres częstotliwości RF: 2402–2480 MHz Maks. moc wyjściowa (EIRP) produktu: 8 dBm. Wsparcie techniczne: www.osram.com, +49 (0)89-6213-6000

1) Liniowy sterownik LED Casambi zatwierdzony do integracji z oprawami. 2) Zasilacz prądowy do LED. 3) punkt pomiaru temperatury t_c. 4) Podłącz przewód PE do obudowy lub do PIN3. Przygotowanie przewodu. wepchnąć. 5) Zaprojektowano i skonstruowano w Niemczech oraz Włoszech. Wyprodukowano w Bułgarii. 6) Obraz służy jedynie jako przykład, obowiązujący nadruk znajduje się na produkcie. 7) Sieć zasilająca. 8) Wejście. 9) Wyjście. 10) Rok. 11) Tydzień. 12) Zalecenie montażowe poprawiające łączność radiową. Umieszczenie tego urządzenia w obudowie, zwłaszcza metalowej, może mieć wpływ na komunikację bezprzewodową. Dlatego przed umieszczeniem w obudowie należy sprawdzić komunikację bezprzewodową. 13) Nie umieszczać przewodów napięcia sieciowego lub przewodów zasilania LED w tym obszarze ani w pobliżu niego. 14) Zalecana minimalna odległość od części metalowych. 15) Umieszczenie wbudowanej anteny nadajnika radiowego. 16) Częstotliwość radiowa. 17) Protokół bezprzewodowy. 18) Zgodność z technologią Bluetooth Mesh. 18) Zasięg bezprzewodowy. 19) Linia wzroku 10 m

SK Návod na inštaláciu a použitie (neizolovaný ovládač): Ako zaťaženie pripojte iba LED. Modul LED dióderového osvetlenia sa vypne, keď výstupné napätie klesne pod hodnotu 54V alebo vystúpi nad hodnotu 240V. Informácie o zapojení (viď obr. A): Výrobca osvetlenia je ako posledný zodpovedný za správne zapojenie ochranného uzemnenia. Nespájajte výstupy dvoch alebo viacerých jednotiek. Nastavenie výstupného prúdu = prostredníctvom programovania softvéru pomocou protokolu Near Field Communication (NFC) iba v režime vypnutého sieťového napájania. Informácie o technológii Near Field Communication (NFC) nájdete v Tuner4TRONIC: www.osram.com/ds. V prípade použitia hlavného vedenia na terminály 21/23 dôjde k trvalému poškodeniu zariadenia. Vedenia 21/23 môžu mať maximálnu celkovú dĺžku 2 m bez modulov. V aplikácii sú dve miesta, kde môžete zrušiť spárovanie zariadenia s aplikáciou Casambi so sieťou. 1. Prejdite na kartu „Svietidlá" a ťuknite na položku „Upraviť". Spárovanie svietidla zrušte ťuknutím na symbol („X"), ktorý sa zobrazí v rohu ikony príslušného svietidla. Dvojitým ťuknutím na ikonu svietidla tiež môžete otvoriť obrazovku „Vlastnosti svietidla", potom sa posunúť dole a ťuknúť na možnosť „Zrušiť párovanie zariadenia". 2. Prejdite na obrazovku „Zariadenia v okolí", ktorá sa nachádza na karte „Viac". Ťuknite na zariadenie, ktorého spárovanie chcete zrušiť, a zvoľte možnosť „Zrušiť párovanie zariadenia". Tým sa zruší spárovanie svietidla, ak máte práva na úpravu sieťe (práva správcu). Ak nemáte práva na úpravu siete, s ktorou je zariadenie spárované, musíte mať prístup k vypínaču zariadenia, aby ste mohli zrušiť jeho spárovanie. Ťuknite na zariadenie, ktorého párovanie chcete zrušiť, a zvoľte možnosť „Zrušiť párovanie zariadenia". V aplikácii sa otvorí obrazovka „Zrušiť párovanie". Ťuknite na tlačidlo „Štart". Zobrazí sa oranžová „Časová lišta" a začne sa pohybovať po obrazovke. Počas času potrebného na prechod lišty cez obrazovku vypnite a znovu zapnite hlavný vypínač. Tým by sa malo zrušiť spárovanie zariadenia. Ak je zrušenie spárovania úspešné, zobrazí sa správa, že spárovanie svietidla bolo zrušené. Ak spárovanie nebude úspešné, skúste to znova, ale vypnite a znova zapnite napájanie pomalšie (môže to byť potrebné pre zariadenia, ktoré používajú pridavný napájací zdroj; napríklad CBU-PWM4). Ak je zrušenie párovania nadálej neúspešné, je pravdepodobné, že niejde o správny vypínač pre zariadenie, párovanie ktorého sa pokúšate zrušiť. Núdzové osvetlenie: Tento napájací zdroj LED je v súlade s normou EN 613472- 13, príloha J, a je vhodný pre núdzové osvetľovacie zariadenia podľa normy EN 60598- 2- 22 s výnimkou tých, ktoré sa používajú v oblastiach s vysokorizikovými úlohami. Spoločnosť OSRAM GmbH týmto vyhlasuje, že rádiové zariadenia typu OT Wi 35 D NFC CA L, OT Wi 75 D NFC CA L, OT Wi 100 D NFC CA L sú v súlade s ustanoveniami smernice 2014/53/EU. Plné znenie vyhlásenia o zhode EÚ nájdete na nasledujúcej internetovej adrese: www.osram.com/ot-indoor-ce. Stiahnite si aplikáciu Casambi z obchodu App Store alebo Google Play. Informácie o správnom fungovaní aplikácie Casambi nájdete na webovej stránke Casambi: http://www.casambi.com. Aplikáciu Casambi sám poskytuje spoločnosť Casambi. Spoločnosť OSRAM nepreberie žiadnu zodpovednosť za aplikáciu Casambi a neposkytuje žiadne vyhlásenia, výslovné alebo skryté, o dostupnosti a/alebo výkonnosti aplikácie Casambi. Cloudové služby Casambi vám poskytuje spoločnosť Casambi. Spoločnosť OSRAM nepreberie žiadnu zodpovednosť za cloudové služby Casambi a neposkytuje žiadne vyhlásenia, výslovné alebo skryté, o dostupnosti a/alebo výkonnosti cloudových služieb Casambi. Spoločnosť OSRAM nenesie žiadnu zodpovednosť a neposkytuje žiadne vyhlásenia, či už výslovné alebo predpokladané, v súvislosti s konektivitou výrobkov OSRAM schopných používať aplikáciu Casambi s akýmikoľvek inými výrobkami schopnými používať aplikáciu Casambi. Frekvenčný rozsah NFC: 13 553 – 13 567 kHz; Frekvenčný rozsah RF: 2402 – 2480 MHz; Maximálny VF výstupný výkon (EIRP) produktu: 8 dBm. Technická podpora: www.osram.com, +49 (0)89-6213-6000

1) Lineárny LED ovládač Casambi na integráciu osvetlenia. 2) LED napájací zdroj s konštantným prúdom. 3) bod merania teploty t_c. 4) Pripojte ochranný vodič (PE) ku krytu alebo ku koliku 3. Príprava vodiča. Svorka s perovým kontaktom. 5) Navrhnutý a vyrobený v Nemecku/Taliansku. Vyrobené v Bulharsku. 6) obrázok je len pre referenciu, reálna potlač sa nachádza na výrobku. 7) Napájanie. 8) Vstup. 9) Výstup. 10) Rok. 11) Týždeň. 12) Informácie pre inštaláciu správnej rádiokonektivity. Zabudovanie tohto zariadenia do puzdra môže mať vplyv na dosah bezdrôtového signálu, čo spôsobuje predovšetkým kovové plochy. Po zabudovaní je preto potrebné overiť dosah bezdrôtového signálu. 13) Do tohto priestoru alebo blízko neho neumiestňujte žiadne káble sieťového napätia alebo napájania LED. 14) Odporúčaná minimálna vzdialenosť od kovových častí. 15) Umiestnenie integrovanej antény na prenos rádiosignálu. 16) Rádiová frekvencia. 17) Protokol bezdrôtovej siete. 18) Kvalifikovaná sieť Bluetooth. 18) Dosah bezdrôtovej siete. 19) 10 m v línii priamej viditeľnosti

SLO Informacije o namestitvi in uporabi (gonilnik brez izolacije): Priključite zgolj obremenitev tipa LED. Modul LED se izklopi, ko izhodna napetost pade pod 54V ali se dvigne nad 240V. Informacije o ožičenju (glejte sliko A): Proizvajalec okovja za luč prevzame končno odgovornost za pravilno priključitev zaščitne ozemljitve. Ne priključujte izhodov dveh ali več enot. Prilagoditev izhodnega toka = s programiranjem programske opreme prek komunikacije s tehnologijo bližinjega polja (NFC) izključno v načinu izklopljenega omrežja. Za več informacij o komunikaciji s tehnologijo bližinjega polja (NFC) si oglejte Tuner4TRONIC: www.osram.com/ds. Enota je trajno poškodovana, če omrežno napetost se uporablja za terminalov 21/23. Največja skupna dolžina linija 21/23 brez modulov je 2 m. V aplikaciji lahko na dveh mestih prekinete povezavo naprave, omogočene za Casambi, z omrežjem. 1. Pojdite na zavihek »Svetila« in tapnite »Uredi«. Povezavo svetila prekinete tako, da tapnete (»X«), ki se prikaže v kotu ikone usteznega svetila. Če želite, lahko tudi dvakrat tapnete ikono svetila, da se odpre zaslon »Lastnosti svetila«, nato pa se pomaknete navzdol in tapnete »Prekini povezavo naprave«. 2. Pojdite na zaslon »Naprave v bližini« na zavihku »Več«. Tapnite napravo, katere povezavo želite prekiniti, in izberite »Prekini povezavo naprave«. S tem boste prekinili povezavo svetila, če imate pravice za spreminjanje omrežja (skrbnik). Če nimate pravic za spreminjanje omrežja, s katerim je povezana narava, morate imeti dostop do stikala za vklop/izklop naprav, da lahko prekinete povezavo. Tapnite napravo, katere povezavo želite prekiniti, in izberite »Prekini povezavo naprave«. Na zaslonu »Prekini povezavo« se bo odprla aplikacija. Tapnite gumb »Začni«. Prikazala se bo oranžna »časovnica«, ki se bo začela premikati po zaslonu. V času, ki ga potrebuje časovnica, da prečka zaslon, povlecite stikalo za vklop/izklop na izklopljen položaj, nato pa nazaj na vklopljenega. S tem bi morali prekiniti povezavo naprave. Če prekinitev povezave uspe, se prikaže sporočilo, ki vas obvesti, da je bila povezava svetila prekinjena. Če ne uspe, poskusite znova, toda napajanje počasneje preklopite v izklopljen in vklopljen položaj (to bo morda potrebno za naprave, ki uporabljajo dodaten vir napajanja, na primer CBU-PWM4). Če prekinitev povezave še vedno ne uspe, stikalo za vklop/izklop najverjetneje ni ustrezno za napravo, katere povezavo poskušate prekiniti. Zasilna razsvetljava: To LED-napajanje je skladno z EN 61347-2-13 Priloga J in je primerno za vire zasilne razsvetljave v skladu z EN 60598-2-22, razen za tiste, ki se uporabljajo na območjih z visoko stopnjo tveganja. Podjetje OSRAM GmbH s tem izjavlja, da je radijska oprema tipa OT Wi 35 D NFC CA L, OT Wi 75 D NFC CA L, OT Wi 100 D NFC CA L skladna z Direktivo 2014/53/EU. Polno besedilo izjave o skladnosti EU je na voljo na naslednjem spletnem naslovu: www.osram.com/ot-indoor-ce. Iz trgovine App store ali Google play prenesite aplikacijo Casambi. Za pravilno delovanje aplikacije Casambi obiščite spletno mesto Casambi na naslovu http://www.casambi.com. Aplikacijo Casambi zagotavlja podjetje Casambi. OSRAM ne prevzema nobene odgovornosti za aplikacijo Casambi in ne daje nobenih garancij, pa naj bodo izrecne ali implicitne, glede razpoložljivosti in/ali učinkovitosti aplikacije Casambi. Storitve v oblaku Casambi vam zagotavlja podjetje Casambi. OSRAM ne prevzema nobene odgovornosti za storitve v oblaku Casambi in ne daje nobenih garancij, pa naj bodo izrecne ali implicitne, glede razpoložljivosti in/ali učinkovitosti storitev v oblaku Casambi. Podjetje OSRAM ne prevzema nobene odgovornosti in ne daje nobenih garancij, pa naj bodo izrecne ali implicitne, glede povezljivosti izdelkov OSRAM, pripravljenih za Casambi, s katerimi koli drugimi izdelki, pripravljenimi za Casambi. Frekvenčni razpon funkcije NFC: 13.553–13.567 kHz; Frekvenčni razpon funkcije RF: 2402–2480 MHz; Največja visokofrekvenčna izhodna moč (EIRP) izdelka: 8 dBm. Tehnična podpora: www.osram.com, +49 (0)89-6213-6000

1) Linearni gonilnik LED Casambi za vgradnjo v svetila. 2) Stalni tok napajanje LED. 3) senzor temperature. 4) PE priključite na ohišje ali PIN 3. Priprava žice. potisnite noter. 5) Zasnovano in izdelano v Nemčiji/Italiji. Izdelano v Bolgariji. 6) Slika je samo za referenco, veljaven natis je na izdelku. 7) Omrežje. 8) Vnos. 9) Izhod. 10) Leto. 11) Teden. 12) Namig za montažo za ustrezno radijsko povezljivost. Z integracijo naprave v ohišje lahko vplivate na brezžični razpon, zlasti s kovinskimi površinami. Brezžični razpon je treba po integraciji preveriti. 13) Sem ali v bližino tega območja ne postavljajte žic napetostnega omrežja ali napajalnih žic LED. 14) Priporočljiva minimalna oddaljenost od kovinskih delov. 15) Postavitev integrirane antene radijskega oddajnika. 16) Radijska frekvenca. 17) Protokol brezžičnega omrežja. 18) Kvalificirano omrežje Bluetooth Mesh. 18) Brezžični razpon. 19) 10 m vidne linije

TR Kurulum ve işletim bilgileri (izolasyonsuz sürücü): Yalnızca LED yük türü bağlayın. Çıkış voltajı 54 V'nin altına düştüğünde veya 240V'nin üzerine çıktığında LED modülü kapanır. Kablo bağlantısı bilgisi (bakınız şekil A): Aydınlatma armatürünü yapan kişi PE bağlantısının düzgün yapılmasından sorumlu nihai kişidir. İki veya daha fazla ünitenin çıkışlarını bağlamayın. Yalnızca elektrik bağlantısı kapalı modundayken Yakın Alan İletişimi (NFC) kullanılarak programlama yazılımı aracılığıyla çıkış akımı düzenlemesi. Yakın Alan İletişimi (NFC) için lütfen Tuner4TRONIC'e başvurun: www.osram.com/ds. 21/23 terminallerine şebeke voltajı uygulanırsa ünite kalıcı olarak hasar görebilir. Hatlar 21/23, modüller hariç tam olarak maks. 2 m'dir. Casambi ile etkinleştirilen cihazın ağ eşleşmesini uygulama üzerinden kaldırmanın iki yolu vardır. 1. 'Armatürler' sekmesinde "düzenle" seçeneğine dokunun. İlgili armatür simgesinin köşesindeki ("X") simgesine dokunarak armatürün eşleşmesini kaldırın. Ayrıca bir armatüre çift tıklayıp "armatür özellikleri" ekranını açıktıktan sonra sayfayı aşağı kaydırıp "Cihazın eşleşmesini kaldır" seçeneğine tıklayabilirsiniz. 2. "Daha fazla bilgi" sekmesinin altındaki "Yakındaki cihazlar" ekranına gidin. Eşleşmesini kaldırmak istediğiniz cihaza dokunup "Cihaz eşleşmesini kaldır" seçeneğine tıklayın. Ağda değişiklik yapma hakkına sahipseniz (yöneticı) bu işlemden sonra armatürün eşleşmesi kaldırılır. Cihazı eşleştirildiği ağda değişiklik yapma hakkına sahip değilseniz eşleşmeyi kaldırabilmek için cihazın güç şalterine erişim sağlamanız gerekir. Eşleşmesini kaldırmak istediğiniz cihaza dokunup "Cihaz eşleştirmesini kaldır" seçeneğine tıkladığınızda uygulamada "Eşleşmeyi kaldır" ekranı açılır. "Başlat" düğmesine bastığınızda turuncu renkli "Zaman çubuğu" görünür ve ekran ilerlemeye başlar. Zaman çubuğunun ekranı ilerletme süresi esnasında güç şalterini hızlıca kapatıp yeniden açın. Sonrasında cihazın eşleşmesi kaldırılmış olacaktır. Eşleşmeyi kaldırma işlemi gerçekleştiğinde armatür eşleşmesinin kaldırıldığına dair bir mesaj görünür. İşlem başarısız olursa yeniden deneyin, ancak bu defa güç şalterini daha yavaş şekilde kapatıp yeniden açın (bu işlem, örneğin CBU-PWM4 gibi ek bir güç kaynağının kullanıldığı cihazlar için gerekli olabilir). Bunu rağmen işlem başarısız olursa bunun nedeni, eşleştirmesini kaldırmaya çalıştığınız cihazın güç şalterinin yanlış olmasından kaynaklanabilir. Acil Durum Işığı: Bu LED güç kaynağı, EN 61347-2-13 (Ek J) ile uyumluluur ve EN 60598-2-22 (yüksek riskli çalışma alanlarında kullanılanlar hariç) uyarınca acil durum ışığı armatürleri için uygundur. İşbu belge ile ÖSRAM GmbH, OT Wi 35 D NFC CA L, OT Wi 75 D NFC CA L, OT Wi 100 D NFC CA L türlerindeki radyo teçhizatının 2014/53/AB direktifiyle uyumlu olduğunu beyan eder.AB uyum beyanının tam metnine şu internet adresinden ulaşılabilir: www.osram.com/ot-indoor-ce. Casambi uygulamasını App Store veya Google Play'den indirin. Casambi uygulamasının doğru şekilde çalıştırılması için Casambi web sitesine başvurun: http://www.casambi.com. Casambi uygulaması size Casambi tarafından sağlanmaktadır. OSRAM, Casambi uygulamasıyla ilgili herhangi bir sorumluluk kabul etmez ve Casambi uygulamasının kullanılabilirliği ve/veya performansı hakkında herhangi bir beyanda bulunmaz, bilgi vermez veya imada bulunmaz. Casambi bulut hizmetleri size Casambi tarafından sağlanmaktadır. OSRAM, Casambi bulut hizmetleriyle ilgili herhangi bir sorumluluk kabul etmez ve Casambi bulut hizmetlerinin kullanılabilirliği ve/veya performansı hakkında herhangi bir beyanda bulunmaz, bilgi vermez veya imada bulunmaz. OSRAM, OSRAM'ın diğer kullanıma hazır Casambi ürünleriyle bağlanabilirliği konusunda herhangi bir sorumluluk kabul etmez ve herhangi bir beyanda bulunmaz, bilgi vermez veya imada bulunmaz. NFC Frekans aralığı: 13 553 - 13 567 kHz; RF frekans aralığı: 2402 - 2480 MHz; Ürünün maks. HF çıkış gücü (EIRP): 8 dBm. Teknik destek: www.osram.com, +49 (0)89-6213-6000

1) Armatür entegrasyonu için doğrusal Casambi LED sürücüsü. 2) Sabit akım LED Güç Kaynağı. 3) t_c ölçüm noktası. 4) PE'yi kasaya ya da PIN 3 ' e bağlayın. Tel Hazırlama. İçeri it. 5) Almanya'da/İtalya'da dizayn edilip tasarlandı. Bulgaristan'da üretilmiştir. 6) resim yalnızca referans amaçlıdır, geçerli baskı ürün üzerindedir. 7) Şebeke. 8) Giriş. 9) Çıkış. 10) Yıl. 11) Hafta. 12) Düzgün radyo bağlantısı için montaj ipucu. Cihazın konuyucu muhafaza içine yerleştirilmesi, özellikle muhafazanın yüzeyi metal ise kablosuz menzilini etkileyebilir. Bu nedenle entegrasyon sonrasında kablosuz menzilinin doğrulanması gerekir. 13) Bu alanın içine veya yakınına herhangi bir şebeke gerilimi ya da LED besleme kablosu yerleştirmeyin. 14) Metal parçalara uzaklık için önerilen minimum mesafe. 15) Entegre radyo vericisi antininin yerleştirilmesi. 16) Radyo frekansı. 17) Kablosuz protokolü. 18) Nitelikli Bluetooth Ağı. 18) Kablosuz menzili. 19) 10m görüş hattı

OPTOTRONIC® LED Power Supply

HR Informacije o postavljanju i upotrebi (neizolirani upravljački sklopovi): Priključujte samo LED vrstu opterećenja. LED module isključiti ce se kada izlazni napon padne ispod 54V ili naraste iznad 240V. Informacije o ožičenju (vidi odlomak A): Za pravilno zaštitno uzemljenje odgovoran je proizvođač rasvjetnog tijela. Nemojte spajati izlaze dviju ili više jedinica. Prilagodba izlazne struje putem programskog softvera pomoću tehnologije Near Field Communication (NFC) samo kada je napon isključen. Informacije o NFC (Near Field Communication) tehnologiji potražite u softveru Tuner4TRONIC: www.osram.com/ds. Jedinica je trajno oštećena ako se mrežni napon primjeni na priključke 21/23. Maks. ukupna dužina vodova 21/23 izuzev modula je 2 m. Umreženi uređaji s podrškom za Casambi možete raspariti na dva mjesta u aplikaciji. 1. Idite na kartici Rasvjetna tijela i dodirnite Uređaj. Rasvjetno tijelo rasparite dodirom na znak X, koji se pojavljuje u kutu ikone relevantnog rasvjetnog tijela. Ikonu rasvjetnog tijela možete i dva puta dodirnuti da biste otvorili zaslon sa svojstvima rasvjetnog tijela te se zatim pomaknuti prema dolje i dodirnuti Raspari uređaj. 2. Otvorite zaslon Uređaji u blizini, koji se nalazi na kartici Vise. Dodirnite uređaj koji želite raspariti te odaberite Raspari uređaj. Rasvjetno tijelo rasparit ce se ako za tu mrežu imate (administratorska) prava na promjene. Ako nemate prava na promjene na toj mreži na kojoj je uređaj uparen, morate moći pristupiti prekidaču za uključivanje na uređajima da biste ih mogli raspariti. Dodirnite uređaj koji želite raspariti i odaberite Raspari uređaj. U aplikaciji ce se otvoriti zaslon za rasparivanje. Dodirnite gumb Početak i pojavit ce narančasta vremenska traka te se početi pomicati zaslonom. Dok se vremenska traka pomiče zaslonom, prekidač za uključivanje uređaja isključite i ponovno uključite. Uređaj bi se trebao raspariti. Ako rasparivanje uspije, pojavit ce poruka da je rasvjetno tijelo raspareno. Ako rasparivanje ne uspije, pokušajte ponovno, ali prekidač isključite i ponovno uključite ratinspsrije (to će možda biti potrebno za uređaje koji koriste dodatni izvor napajanja, npr. CBU-PWM4). Ako rasparivanje jpak ne uspije, možda prekidač nije bio na uređaju koji pokušavate raspariti. Rasvjeta u hitnim situacijama: ovo LED napajanje sukladno je s normom EN61347-2-13, Dodatak J te je pogodno za instalacije rasvjete u hitnim situacijama u skladu s normom EN 60598-2-22, osim onih koje se koriste u područjima za jako rizične zadaće. Ovime OSRAM GmbH potvrđuje da su vrste radiooprime OT Wi 35 D NFC CA L, OT Wi 75 D NFC CA L, OT Wi 100 D NFC CA L sukladne s direktivom 2014/53/EU. Potpuni tekst EU izjave o sukladnosti dostupan je na sljedećoj internetskoj adresi: www.osram.com/ot-indoor-ce. Preuzmite aplikaciju Casambi iz trgovine App Store ili Google Play. Informacije o pravilnom funkcioniranju aplikacije Casambi potražite na web-mjestu tvrtke Casambi: http://www.casambi.com Aplikaciju Casambi omogućuje Casambi. OSRAM ne preuzima odgovornost za aplikaciju Casambi te ne daje izričite ni prešutne izjave o dostupnosti i/ili performansama aplikacije Casambi. Servise u oblaku Casambi omogućuje Casambi. OSRAM ne preuzima odgovornost za servise u oblaku Casambi te ne daje izričite ni prešutne izjave o dostupnosti i/ili performansama servisa u oblaku Casambi. OSRAM ne preuzima odgovornost te ne daje izričite ni prešutne izjave o povezivosti proizvoda OSRAM s podrškom za Casambi s drugim proizvodima koji podržavaju Casambi. NFC frekvencijski raspon: 13 553 – 13 567 kHz; Radiofrekvencijski raspon: 2402 – 2480 MHz; Maksimalna visokofrekvencijska izlazna snaga (EIRP) proizvoda: 8 dBm. Tehnička podrška: www.osram.com, +49 (0)89-6213-6000

1) Linijski upravljački sklop za LED žarulje za Casambi radi integracije rasvjetnih tijela. 2) Pogonski uređaj za LED koji konstebtno napaja s 54 V. 3) Ručka tj. 4) Spojiš PE na terminal. 5) Spojiš PE na PIN 3. Priprema zica. gumite. 5) Dizajnirano i konstruirano u Njemačkoj/Italiji. Proizvedeno u Bugarskoj. 6) slika služi samo kao referenca, važeći ispis na proizvodu. 7) napon električne mreže. 8) ulaz. 9) izlaz. 10) godina. 11) tjedan. 12) Savjet za montažu u svrhu pravilnog uspostavljanja radio veze. Integracijom uređaja u kućište može doći do smanjenja dosega bežične veze, osobito ako su u pitanju metalne površine. Stoga je nakon integracije potrebno provjeriti dosegbežične veze. 13) Nemojte polagati mrežne napon-ske kabele ili LED napojne kabele u vrsto podrucju ili blizu njega. 14) Preporučeni minimalni razmak do metalnih dijelova. 15) Postavljanje integrirane antene radioodašiljača. 16) Radijska frekvencija. 17) Bežični protokol. 18) Kvalificiraria bluetooth mreža. 18) Bežični raspon. 19) linija vidnog polja od 10 m

RO Informații privind instalarea și operarea (driver fără izolație): Conectați numai sarcini de tip LED. Modulul LED va fi decuplat când tensiunea de ieșire scade sub 54V sau crește peste 240V. Indicații de cablare (vedeți fig. A): Producătorul dispozitivului de iluminat este responsabilul final pentru conexiunea PE adecvată. Nu conectați ieșirile a două sau mai multe unități. Reglarea curentului de ieșire - prin software de programare folosind Comunicarea prin câmp de proximitate (NFC) numai în modul decuplat de la rețea. Pentru informații despre Comunicarea prin câmp de proximitate (NFC), consultați Tuner4TRONIC: www.osram.com/ds. Unitatea va suferi daune permanente dacă bornele 21/23 sunt alimentate cu tensiune de rețea. Lungimea maximă a conductelor 21/23 este de 2 m, fără module. În aplicație sunt două locuri de unde puteți avea asocierea unui dispozitiv activat cu Casambi de la o rețea. 1. Mergeți în fila „Corpuri de iluminat” și atingeți „Editare”. Anulați asocierea unui corp de iluminat prin atingerea semnului „X” care va apărea în cultul pictogramei corpului de iluminat în cauză. De asemenea, puteți atinge de doua ori pictograma unui corp de iluminat pentru a deschide fereastra „Proprietăți corp iluminat”, iar apoi defilați în jos și atingeți „Anulare asociere dispozitiv”. 2. Mergeți la ecranul „Dispozitive din apropiere” care se găsește în fila „Mai multe”. Atingeți dispozitivul pentru care doriți să anulați asocierea și selectați „Anulare asociere dispozitiv”. Acest lucru va duce la anularea asocierii corpului de iluminat în cazul în care aveți drepturi de modificare (administrator) ale rețelei. În cazul în care nu aveți dreptul de modificare a rețelei la care dispozitivul este asociat, atunci trebuie să aveți acces la întreprătorul principal al dispozitivului pentru a putea anula asocierea acestuia. Atingeți dispozitivul pentru care doriți să anulați asocierea și selectați „Anulare asociere dispozitiv”, iar aplicația va deschide ecranul „Anulare asociere”. Atingeți butonul „Start” și o „Bară de timp” portocalie va apărea și se va deplasa de-a lungul ecranului. În timpul cât durează că bara să se deplasere de-a lungul ecranului, apăsați întreprătorul principal pentru a opri dispozitivul și apoi apăsați din nou întreprătorul principal pentru a porni dispozitivul. Acest proces ar trebui să ducă la anularea asocierii dispozitivului. În cazul în care anularea asocierii se face cu succes, atunci va apărea un mesaj că a avut loc anularea asocierii corpului de iluminat. În cazul în care anularea asocierii a eșuat, încercați din nou, însă opriți și porniți dispozitivul din nou, mai tent (Acest lucru poate fi necesar pentru dispozitive care utilizează o sursă de alimentare suplimentară; Precum CBU-PWM4). În cazul în care anularea asocierii continuă să eșueze, atunci încercați din nou de la probă. Pe întreprătorul principal pentru care aș putea fi în stare să anulați asocierea dispozitivelor. Iluminare de urgență: Această sursă de alimentare pentru LED este conformă cu standardul EN 61347-2-13 Anexa J și este potrivită pentru sisteme de iluminare de urgență, conform cu EN 60598-2-22, cu excepția celor utilizate în zone de activități de mare risc. OSRAM GmbH declară prin prezenta că echipamentele radio tip OT Wi 35 D NFC CA L, OT Wi 75 D NFC CA L, OT Wi 100 D NFC CA L sunt conforme cu Directiva 2014/53/UE. Textul integral al Declarației de Conformitate UE este disponibil la următoarea adresă de internet: www.osram.com/ot-indoor-ce. Descărcați aplicația Casambi din App Store sau Google Play. Pentru funcționarea corectă a aplicației Casambi, consultați site-ul web Casambi: http://www.casambi.com. Aplicația Casambi vă este pusă la dispoziție de Casambi. OSRAM nu are nicio răspundere pentru aplicația Casambi și nu face nicio declarație, expresă sau implicită, cu privire la disponibilitatea și/sau performanța aplicației Casambi. Serviciile cloud Casambi vă sunt puse la dispoziție de Casambi. OSRAM nu are nicio răspundere pentru serviciile cloud Casambi și nu face nicio declarație, expresă sau implicită, cu privire la disponibilitatea și/sau performanța serviciilor cloud Casambi. OSRAM nu are nicio răspundere și nu face nici o declarație, explicită sau implicită, cu privire la conectivitatea produselor OSRAM compatibile cu Casambi cu orice alte produse compatibile cu Casambi. Interval de frecvență NFC: 13.553 – 13.567 kHz; Interval de frecvență RF: 2.402 – 2.480 MHz; Putere de ieșire de înaltă frecvență maximă (EIRP) a produsului: 8 dBm. Asistență tehnică: www.osram.com, +49 (0)89-6213-6000

1) Driver LED liniar Casambi pentru integrarea corpurilor de iluminat. 2) Sursa de alimentare pt LED cu curent continuu. 3) punct de control al temperaturii. 4) Conectați PE la carcasa sau la PIN3. Pregătirea firelor. a se împinge mănușile. 5) Proiectat și dezvoltat în Germania/Italia. Fabricat în Bulgaria. 6) Imaginea este doar orientativă, cea corectă se află pe produs. 7) Rețea electrică. 8) Intrare. 9) Ieșire. 10) An. 11) Săptămână. 12) Sugestie de montare pentru conectivitate radio corespunzătoare. Prin integrarea dispozitivului într-o carcasă, raza de acoperire wireless poate fi afectată, în special de către suprafețele metalice. Prin urmare, raza de acoperire wireless trebuie verificată după integrare. 13) Nu așezati fire de tensiunea rețelei sau de alimentare a LED-ului în această zonă sau în apropierea ei. 14) Distanța minimă recomandată față de componentele metalice. 15) Amplasarea antenei integrate a emițătorului radio. 16) Frecvență radio. 17) Protocol wireless. 18) Grilă Bluetooth calificată. 18) Acoperire wireless. 19) 10 m linie de vizibilitate

BG Информация за инсталиране и работа (неизолиран контролен модул): Свържете само LED тип натоварване. LED модулът ще се изключи, когато изходното напрежение падне под 54V или превиши 240V. Инструкции за окабеляване (виж фиг. A): Производителят на осветителното тяло носи крайната отговорност за правилната свързка за защитно заземяване. Не свързвайте изходите на два или повече модула. Регулиране на изходния ток = чрез програмиращ софтуер с помощта на комуникация в близко поле (NFC) само в режим на изключено електрозахранване. За комуникация в близко поле (NFC) направете справка с Tuner4TRONIC: www.osram.com/ds. Устройство е напълно повредено ако захранващото напрежение се подаде към клеми 21/23. Макс. 2 m без модула цялостна дължина на линии 21/23. В приложението има две места, откъдето можете да премахнете сдвояването между устройство с активирано Casambi и дадена мрежа. 1. Отидете в раздела Luminaires (Осветителни тела) и докоснете Edit (Редактиране). Премахнете сдвояването на дадено осветително тяло, като докоснете знака („X"), който ще се покаже в ъгъла на иконата на съответното осветително тяло. Можете също да докоснете два пъти иконата на дадено осветително тяло, за да отворите екрана Luminaire properties (Характеристики на осветителното тяло), след което превъртете надолу и докоснете Unpair device (Премахване на сдвояването на устройството). 2. Отидете на екрана Nearby devices (Близки устройства), който се намира в раздела More (Още). Докоснете върху устройството, чието сдвояване искате да прекратите, и изберете Unpair device (Премахване на сдвояването на устройството). Това ще прекрати сдвояването на осветителното тяло, ако имате права за промяна на мрежата (администраторски права). Ако нямате права за промяна на мрежата, с която е сдвоено устройството, трябва да имате достъп до превключвателя на захранването на устройството, за да можете да премахнете сдвояването. Докоснете върху устройството, чието сдвояване искате да прекратите, и изберете Unpair device (Премахване на сдвояването на устройството) – приложението ще отвори екрана Unpair (Премахване на сдвояването). Докоснете бутона Start (Старт) – ще се появи оранжева лента Time bar (Времева лента) и ще започне да се движи по екрана. През времето, необходимо на лентата да се придвижи по екрана, изключете и отново включете превключвателя на захранването. Това трябва да премахне сдвояването на устройството. Ако премахването на сдвояването е успешно, ще се покаже съобщение, че сдвояването на осветителното тяло е премахнато. Ако е неуспешно, опитайте отново, но изключете и отново включете захранването по-бавно (това може да е необходимо за устройства, които използват допълнително захранване; например CBU-PWM4). Ако премахването на сдвояването продължава да е неуспешно, тогава вероятно превключвателят на захранването не е подходящ за устройството, чието сдвояване се опитвате да премахнете. Аварийно осветление: Този трансформатор за LED е в съответствие с EN 61347-2-13, Приложение J, и е подходящ за аварийни осветителни тела съгласно EN 60598-2-22, с изключение на такива, използвани в зони, където се изпълняват високорискови задачи. С настоящото OSRAM GmbH декларира, че радиооборудването тип OT Wi 35 D NFC CA L, OT Wi 75 D NFC CA L, OT Wi 100 D NFC CA L е в съответствие с Директива 2014/53/ЕС. Пълният текст на Декларацията за съответствие на ЕС е достъпен на следния интернет адрес: www.osram.com/ot-indoor-ce. Изтеглете приложението Casambi от App Store или Google Play. За правилното функциониране на приложението Casambi направете справка с уеб сайта на Casambi на адрес: http://www.casambi.com Приложението Casambi се предоставя от Casambi. OSRAM не носи отговорност за приложението Casambi и не представя декларации, изрични или подразбиращи се, относно наличностите и/или работните характеристики на приложението Casambi. Облачните услуги на Casambi се предоставят от Casambi. OSRAM не носи отговорност за облачните услуги на Casambi и не представя декларации, изрични или подразбиращи се, относно наличностите и/или работните характеристики на облачните услуги на Casambi. OSRAM не носи отговорност и не представя декларации, изрични или подразбиращи се, относно възможностите за свързване на готови продукти на Casambi за OSRAM с каквито и да било други готови продукти на Casambi. Честотен диапазон на NFC: 13 553 – 13 567 kHz; Радиочестотен обхват: 2402 – 2480 MHz; Макс. ефективна изотропна излъчена мощност (EIRP) на продукта: 8 dBm. Техническа поддръжка: www.osram.com, +49 (0)89-6213-6000

1) Линеен контролен LED модул Casambi за вграждане в осветителни тела. 2) Светодиодно захранване с постоянен ток. 3) t_c точка. 4) Свързвате PE към корпуса или PIN 3. Подготовка на проводника. Вкарайте. 5) Проектиран и конструиран в Германия/Италия. Произведено в България. 6) изображението е само за информация, точно изображение виж продукта. 7) Електроразхранване. 8) Вход. 9) Изход. 10) Година. 11) Седмица. 12) Съвет за монтаж за по-добра възможност за радиовръзка. При интегрирането на устройството в корпус безжичните връзки може да бъдат засегнати, особено от метални повърхности. Затова след интеграцията безжичният обхват трябва да бъде проверен. 13) Да не се поставя напрежение от захранващата мрежа или захранващи кабели на светодиоди в тази област или близо до нея. 14) Препоръчително минимално разстояние до метални части. 15) Разполагане на вградена радиопредавателна антена. 16) Радиочестота. 17) Безжичен протокол. 18) Отговаряща на условията Bluetooth мрежа. 18) Безжичен обхват 19) 10m линия на визиране

EST Paigaldus- ja kasutusteave (isoleerimata juhtüksus): Ühendage tarbijana ainult LED-tuled. LED-moodul lülitub välja, kui väljundpinge langeb alla 54V või tõuseb üle 240V. Juhtmete paigaldamine (vaata joonis A): Valgusti paigaldaja vastutab õige PE-ühenduse eest. Arge ühendage kahe või enama üksuse väljundit. Väljundvoolu seadistus programmeerimistarkvara abil lähiväljaside (NFC) kaudu üksnes väljalülitaud peavooluga. Teavet lähiväljaside (NFC) kohta leiate Tuner4TRONIC-ist: www.osram.com/ds. Seade purunebjäädavalt, kui toitejuhtmed ühendatakse klemmidele 21/23. Juhtmete 21/23 kogupikkus max 2 m, ilma mooduliteta. Rakenduses on kaks kohta, kus saate Casambi toega seadme võrguga sidumise tühistada. 1. Avage vahekaart „Valgustid” ja puudutage nuppu „Muuda”. Tühistage valgustiga sidumine, puudutades valgustiikooni nurka ilmuvat risti (X). Samuti võite kaks korda puudutada valgustiikooni, et avada kuva „Valgusti atribuudid”, seejärel kerida alla ja puudutada valikut „Tühista seadmega sidumine”. 2. Avage vahekaardi „Lisateave” all paiknev kuva „Lähedal asuvad seadmed”. Puudutage seadet, mille sidumist soovite tühistada, ja valige „Tühista seadmega sidumine”. See tühistab valgustiga sidumise, kui teil on võrgu jaoks muutmise (administraatori) õigused. Kui teil pole muutmise õigusi võrgu jaoks, millega seade on seotud, siis peab teil olema sidumise tühistamiseks juurdepääs seadmete toiteülelitile. Puudutage seadet, mille sidumise soovite tühistada, valige „Tühista seadme sidumine” ja rakenduses avaneb kuva „Tühista sidumine”. Puudutage nuppu „Start”; kuvatakse oranž „Ajariba”, mis hakkab liikuma üle ekraani. Ajal, kui riba liigub üle ekraani, nipsake toiteülilti välja ja uuesti sisse. See peab seadme sidumise tühistama. Kui sidumise tühistamine õnnestub, kuvatakse teade selle kohta, et valgusti sidumine on tühistatud. Kui see ei õnnestu, proovige uuesti, kuid lülitage toide aeglasemalt välja ja uuesti sisse (seda võib vaja minna seadmete puhul, mis kasutavad lisatoiteallikat, näiteks CBU-PWM4). Kui sidumise tühistamine ebaõnnestub, on tõenäoliselt tegemist juhtumiga, kus toiteülilti pole õige selle seadme jaoks, mille sidumist püüate tühistada. See LED toiteallikas vastab standardi EN 61347-2-13 lisale J ja sobib avarivalgustelile, mis vastavad standardile EN 60598-2-22, välja arvatud kõrge riskitasemega aladel kasutatavate avarivalgustite puhul. Käesolevaga kinnitab OSRAM GmbH, et raadioseadme tüübid OT Wi 35 D NFC CA L, OT Wi 75 D NFC CA L, OT Wi 100 D NFC CA L vastavad direktiivi 2014/53/EL nõuetele. EL-i vastavuskinnituse kogutekst on saadaval Interneti-aadressil www.osram.com/ot-indoor-ce. Laadige Apple'i rakenduste või Google play poest alla rakendus Casambi. Rakenduse Casambi õigeks kasutamiseks vt Casambi veebisaiti http://www.casambi.com. Rakendust Casambi pakub teile Casambi. OSRAM ei vastuta rakenduse Casambi eest ega tee rakenduse Casambi kasutatavuse ja/või jõudlusega seoses ühtegi otsest ega kaudset avaldust. Casambi pilveteenused pakub teile Casambi. OSRAM ei vastuta Casambi pilveteenuste eest ega tee Casambi pilveteenuste kasutatavuse ja/või jõudlusega seoses ühtegi otsest ega kaudset avaldust. OSRAM ei vastuta OSRAMI Casambi liidesega toodete ja muude Casambi liidesega toodete ühenduvuse eest ega tee selle kohta ühtegi otsest ega kaudset avaldust. NFC sagedusvahemik: 13 553–13 567 kHz; RF-sagedusvahemik: 2402–2480 MHz; toote maksimaalne kõrgvõljundvõimsus (EIRP): 8 dBm. Tehniline tugi: www.osram.com, + 49 (0) 89-6213-6000

1) Casambi lineaarne LED-ajam valgustite integreerimiseks. 2) LED püsivooluallikas. 3) t_c-punkt. 4) Ühendage PE korpusega või 3. kontaktiga. Juhtme ettevalmistus. Lükka sisse. 5) Disainitud Saksamaal/Itaalias. Valmistatud Bulgaarias. 6) pilt on ainult viiteks, kehtiv tempel tootel. 7) Võrgutoide. 8) Sisend. 9) Väljund. 10) Aasta. 11) Nädal. 12) Oige readioühenduse paigaldusvihje. Seadme integreerimine korpusesse võib mõjutada juhtmeta levilaą, eriti metallpindade puhul. Seetõttu tuleb juhtmeta leviala pärast integreerimist kontrollida. 13) Arge asetage sellesse piirkonda või selle lähedale mingit võrgupinget ega LED toitejuhtmeid. 14) Soovitatav minimaalne kaugus metallosadest. 15) Integreeritud raadiosaatja antenni paigutus. 16) raadiosagedus. 17) juhtmeta protokoll. 18) kvalifitseeritud Bluetooth-võrk. 18) juhtmeta ühenduse ulatus. 19) 10 m vaatevälj

OSRAM

(LT) Kaip sumontuoti ir eksploatuoti (neizoliuotas blokas): Junkite tik LED tipo apkrovą. LED modulis bus išjungtas, kai išvesties įtampa nukris žemiau 54V arba pakilis virš 240V. Laidų išvedžiojimas/pajungimas (Žr. A pav.): Apšvietimo taškus įrenginiatis asmuo yra atsakingas už tinkamą PE prijungimą. Nesujunkite dviejų ar daugiau įrenginių išvesčių. Išvesties srovės reguliavimas = programuojant programinę įrangą ir tam naudojant artimojo lauko ryšį (NFC), tik kai išjungtas maitinimas. Artimojo lauko ryšys (angl. Near Field Communication, NFC) aprašytas svetainės www.osram.com/ds skiltyje apie „Tuner4TRONIC". Įrenginys greičausiai bus suderinamas su suderintais, jei maitinimo srovė pajungiama prie gryblių 21/23. Maksimalus laiko ilgis neturi viršyti 2m. Programėlėje pateikiami du budai, kaip galite atsieti „Casambi" įrenginį nuo tiglko. 1. Eikite į skirtuką „Sviestuvai" ir palieskite „Redaguoti". Sviestuvą atsiesite paliete („X"), pasirodžiusį attitinkamo sviestuvo piktogramos kampe. Tai ga galite dukart palietsi sviestuvo piktogramą ir tap atidarį ekraną „Sviestuvai savybės", tada slinkti žemyn ir pasirinkti „Atsieti įrenginį". 2. Eikite į ekraną „Įrenginiai netoliese", esantį skirtuke „Daugiau". Palieskite įrenginį, kuri norite atsieti ir pasirinkite „Atsieti įrenginį". Tokių budu sviestuvas bus atsietas, jei turite tinkło tvarkymo (administratoriaus) teises. Jei neturite tinkło, su kuriuo susietas įrenginys, valdymo teisių, tokiu atveju jums reikalinga prieiga prie įrenginio maitinimo jungiklio, kad galėtumėte atsieti. Palieskite įrenginį, kuri norite atsieti, ir pasirinkite „Atsieti įrenginį". tada programėlė bus atidaryta ostabinės ekranas. Palieskite mygtuką „Pradėti", tada pasirodys oranžinė juko juosta, kuri pradės judėti ekranie. Kol juosta juda ekrane, išjunkite ir vėl įjunkite maitinimo jungiklį. Tokiu budu turėtu buti atsietas įrenginys. Jei pavyksta atsieti, pasirodo pranešimas, kad sviestuvas buvo atsietas. Jei nepavyksta, bandykite dar kartą, bet lėčiau išjunkite ir vėl įjunkite (to gali prireikti įrenginiui užsiregistruoti prie maitinimo šaltinį, pavyzdžiui, CBU-PWM4). Jei atsieti ir iš toliau nepavyksta, greičiausiai maitinimo jungiklis netinkamas įrenginiui, kuri bandote atsieti. Avarinis apšvietimas: Sis LED maitinimo šaltinis attitinkā EN 61347-2- 13 priedą J ir tinka avarinio apšvietimo sistemoms pagal EN 60598- 2- 22, iškskyrus tuos, kurie naudojami vietose, kur atliekami didelės riziko darbai. Šiuo gaminiui „SOSRAM GmbH" patirta, kad LED OT Wi 35 D NFC CA L, OT Wi 75 D NFC CA L, OT Wi 100 D NFC CA L tipo radijo įrenginiai attinka direktyvos 2014/53/ES reikalavimus. Visą ES attitkties deklaracijos tekstą galite rasti šiuo interneto adresu: www.osram.com/ot-indoor-ce. Atsisiųskite „Casambi" programėlę iš „App Store" arba „Google Play". Kaip teisingai naudotis „Casambi" programėle, žiūrėkite „Casambi" svetainėje: http://www.casambi.com „Casambi" programėje jums teikia „Casambi" - OSRAM neprisiima jokios atsakomybės dėl „Casambi" programėlės ir neteikia jokių garantijų, išskiriant ar numanomų, dėl „Casambi" programėlės pasiekiamumo ir (arba) veikimo. „Casambi" debesies paslaugas jums teikia „Casambi". OSRAM neprisiima jokios atsakomybės dėl „Casambi" debesies paslaugų ir neteikia jokių garantijų, išskiriant ar numanomų, dėl „Casambi" debesies pasiekiamumo ir (arba) veikimo. OSRAM neprisiima jokios atsakomybės dėl „Casambi" debesies paslaugos ir neteikia jokių garantijų, išskiriant ar numanomų, dėl „Casambi" pritaikytų OSRAM gaminių galimybės prisijungti prie bet kurių kitų „Casambi" pritaikytų gaminių. NFC dažnio diapazonas: 13 553–13 567 kHz; RF dažnio diapazonas: 2 402–2 480 MHz; maks. gaminio HF išsiųstos galia (EIRP): 8 dBm. Technine pagalba: www.osram.com, +49 (0) 89-6213-6000

1) „Casambi" linijinė LED tvarkyklė, skirta šviestuvui integruoti. 2) Nuolatinės srovės LED maitinimo tiekimas. 3) t_c taškas. 4) Prijungiamasis PE prie dėžutės arba 3 kontaktų. Laidų paruošimas įstumti į prijungiamo vieta. 5) Dizaino ir projektavimas atliekamas Šveicarijoje / Italijoje. Pagamintas Bizerte. 6) pakrikšteliis pateiktas tik informaciniais tikslais, galiojanti nuoroda yra atsipasuodinta ant gaminio. 7) Maitinimas. 8) Įvestis. 9) Išvestis. 10) Metai. 11) Savaitė. 12) Montavimo patarimas dėl tinkamo radijo ryšio. Integrávus įrenginį į dėklą bėlaidžio ryšio siekiamas atstumas gali sumažėti, ypač, jei dėklo paviršiui yra metalinis. Todėl integrávus nuo radijo ryšio priklausantį gaminį, jį reikėtų sumontuoti taip, kad jis nedėktinte tinklo įtampos ar LED maitinimo laidų. 14) Rekomenduojamas minimalus atstumas nuo metalinių detalių. 15) Integruotos radijo sistuvo antenos padėtis. 16) Radijo dažnis. 17) Belaidžio ryšio protokolas. 18) Kvalifikuotas „Bluetooth" tinklas. 19) Belaidžio ryšio atstumas. 19) 10 m matomumo zonoje

(LV) Instalācijas un lietošanas informācija (neizolēts draiveris): Pievienot tikai LED tipa noslodzi. LED modulis tiek atslēgts, ja izvades spriegums nokrītas zem 54V vai pārsniedz 240V. Elektroinstalācijas instrukcijas (skatīt att. A): Gaismekļa ražotājs ir gālaj atbildīgs par pareizu PE savienojumu. Nesavienot divu vai vairāku vienību izvades. Izvades strāvas iestatīšana = ar programmēšanu, izmantojot tuva darbības lauka sakaru (NFC) tīklu, ja izslēgts tīkla spriegums. Informācija par NFC tuva darbības lauka sakariem (angļu valodā) pieejama Tuner4TRONIC vietnē www.osram.com/ds. Pieejamībā tīkla spriegumam ar 21/23. gadījumu. Ierīce tiks reģistrēšanai šobrīd. Maksimālais kopejais garums 21/23. līnijai ir 2 m, neskaitot modulus. Lietotne ir divas vietas, kur iespējams atvienot savienojumu ar Casambi iespējotu ierīci no tīkla. 1. Atvērt cilni "Gaismekļi" un pieskaroties "rediģēt". Atcelt gaismekļa savienojumu, pieskaroties "X", kas parādīsies attēlojoša gaismekļa stūrī. Tas atcelsies arī divreiz pieskaroties gaismekļa ikonai, jā atvērtu ekranu "Gaismekļa īpašības", un pec tam ritinat uz leju un pieskaroties "Atvienot ierīci". 2. Atvērt ekranu "Tuvumā esošās ierīces", kas atrodas cilne "Vēl". Pieskaroties ierīcei, kuru plānots atvienot, un izvēlieties "Atvienot ierīci". Ja tīkla modificēšanas (administratora) tiesībām, tiks atcelts gaismekļa savienojums. Ja nav pieejamas tīklam ar modificēšanas tiesībām, ieciet, kura ar to saistīta ierīce tiks reģistrēšanai šobrīd. Maksimālais kopejais garums 21/23. līnijai ir 2 m, neskaitot modulus. Pieskarties ierīcei, kuru atvienot, un izvēlieties "Atvienot ierīci", un lietotne tiks atvērts ekrāns "Atvienot". Pieskarties pogai "Sākt", un uz ekrāna parādīsies un sāks kustēties oranža "Laika josla". Kamēr josla pārvietojas pa ekrānu, izslēdziet un atkal ieslēdziet aptuveni 5 sekundes. Tas atcelsies savienojumu. Ja atvienojuma ir veiksmīgs, tiks parādīts zinojums, ka gaismekļis ir atvienots. Ja tas neizdodas, mēģinat velreiz, bet izslēgt un atkal ieslēgt strāvu lenāk (tas var būt nepieciešams ierīcēm, kas izmanto papildu barošanas avotu; piemēram, CBU-PWM4). Ja savienojuma partraukšana joprojām neizdodas, iespejams, ka ierīcei, ar kuru mēģinat atvienot savienojumu, nav pareizi uzstādīts strāvas sādzīs. Avārijas apgaismojums: LED elektroapgādei ir saskaņa ar EN 61347-2-13. J piemērots gaismekļi drīkstēs izmantot avārijas apgaismojumam saskaņā ar EN 60598-2-22, izņemot tos, kas tiek izmantoti augsta riska uzdevumu apgabalos. OSRAM GmbH nodrošina radio aprīkojuma tipu OT Wi 35 D NFC CA L, OT Wi 75 D NFC CA L, OT Wi 100 D NFC CA L atbilstību Direktīvai 2014/53/ES. Visa ES atbilstības deklarācijas teksts pieejams šajā tīmekļa vietnē: www.osram.com/ot-indoor-ce. Ielādējiet Casambi lietotni no App Store vai Google Play. Apraksts par pareizu Casambi lietotnes izmantošanu ir pieejams Casambi tīmekļa vietnē: http://www.casambi.com. Casambi lietotni nodrošina Casambi. OSRAM neuzņemas atbildību par Casambi lietotni un tieši vai netieši, nesniedz norādes par Casambi lietotnes pieejamību un/vai darbību. Casambi mākonpakalpojumus nodrošina Casambi. OSRAM neuzņemas atbildību par Casambi mākonpakalpojumu un tieši vai netieši, nesniedz norādes par Casambi mākonpakalpojumu pieejamību un/vai darbību. OSRAM neuzņemas atbildību par un, tieši vai netieši, nesniedz norādes par Casambi ready OSRAM produktu savienojumiem ar citiem Casambi ready produktiem. NFC frekvences diapazons: 13 553 – 13 567 kHz; RF frekvences diapazons: 2 402–2 480 MHz; Produkta augstākais radiofrekvences jauda (EIRP): 8 dBm. Tehniskais atbalsts: www.osram.com, +49 (0)89-6213-6000

1) Casambi lineārais LED draiveris integrācijai gaismeklos. 2) konstantas strāvas LED jaudas padeve. 3) t_c punkts. 4) pievienojiet PE pie ietvara vai PIN 3. Vada sagatavošana. ievadiet savienojuma vieta. 5) izstrādāts un ražots Vācija/Itālija. Izgatavots Bulgārija. 6) Attēls paredzēts tikai informatīvos nolūkos, spēka esošas norādes uz produkta. 7) elektrotīkls. 8) ievade. 9) izvade. 10) gads. 11) nedēļa. 12) ietekloums par montāžas ieteikumu radiofrekvences izvēlēšanai. Integrējot ierīci dēlis, var tikt mainīts bezvadu diapazons, jo īpaši metāla virsmu ietekmē. Tapēc bezvadu diapazons pēc integrācijas ir jāparbauda. 13) nenovietojiet nekādus elektrotīkla sprieguma vai gaismas dīoļu vadus šajā zonā jau tās tuvumā. 14) ieteicamais minimālais attālums līdz metāla detaļām. 15) ievietotas radiofrekvātās antenas novietojums. 16) Radio frekvence. 17) Bezvadu protokols. 18) Kvalificēts Bluetooth tīklojums. 18) Bezvadu diapazons. 19) 10 m redzamības attālums

(SRB) Informacije o instalaciji i rukovanju (neizolovani drajver): Povežite samo LED tip opterećenja. LED modul će se isključiti kada izlazni napon padne ispod 54V ili premasi 240V. Informacije o ožičenju (pogledajte sl. A): Proizvođač svetlosne instalacije je kranji odgovoran za odgovarajuće PE povezivanje. Ne povezujte izlaze dveju ili više jedinica. Podešavanje izlazne struje putem programiranja softvera korišćeti tehnologiju bliske komunikacije (NFC) samo u režimu isključenog mrežnog napajanja. Pogledajte Tuner4TRONIC za informacije o vezi sa tehnologijom bliske komunikacije (NFC): www.osram.com/ds. Dužina ožičenja ne sme biti duža od 2m. Ako se mapa koristi za primenu na terminale 21/23, Maks. ukupna dužina vodova 21/23 jzuzev modula je 2 m. Postoje dva mesta u aplikaciji na kojima možete da prekinete upravljanje Casambi omogućenog uređaja sa mrežom. 1. Idite na karticu „Svetiljke" i kliknite na „Uredi". Prekinite upravljanje svetiljke klikom na („X") koje će se pojaviti u uglu odgovarajućeg simbola uređaja. Takođe ga možete dva puta kliknuti na ikonu svetiljke da biste otvorili ekran „Svojstva svetiljke", a zatim idite nadole i kliknite na „Prekini upravljanje uređaja". 2. Idite na ekran „Obližnji uređaji" koji se može naći na kartici „Jos". Kliknite na uređaj za koji želite da prekinete upravljanje i izaberite „Prekini upravljanje uređaja". Ovim će se prekinuti upravljanje svetiljke ako imate prava na izmenu (administratorska prava) za mrežu. Ako nemate prava za izmenu za mrežu na koju je uređaj uparen, potrebno je da imate pristup prekidaču za napajanje uređaja da biste mogli da prenete upravljanje. Kliknite na uređaj za koji želite da prekinete upravljanje i izaberite „Prekini upravljanje uređaja" i aplikacija će otvoriti ekran „Prekini upravljanje". Kliknite na dugme „Početak", pojavice se narandžasta „traka sa vremenom" i počnite da se krećete po ekranu. Tokom vremenskog perioda koji je potreban da se traka pomeri preko ekrana, bro isključite i ponovo uključite prekidač za napajanje. Ovim bi trebalo da se prekine upravljanje uređaja. Ako je prekid upravljanja uspešan, pojavljuje se poruka da je prekinuto upravljanje svetiljke. Ako je neuspešan, pokušajte ponovo, ali sporije isključite i ponovo uključite napajanje (Ovo može biti potrebno za uređaje koji koriste dodatno napajanje; kao što je CBU-PWM4). Ako prekid upravljanja i dalje bude neuspešan, onda je verovatno u pitanju to da prekidač za napajanje nije pravilan za uređaj za koji pokušavate da prekinete upravljanje. Pomocno osvetljenje: Ovo napajanje za LED trake je usaglašeno sa standardom EN 61347-2-13, Dodatak J i pogodno je za instalacije pomocnog osvetljenja prema standardu EN 60598-2-22, osim za osvetljenje u okruženju visokog rizika. Kompanija OSRAM GmbH izjavljuje da je radio oprema vrste OT Wi 35 D NFC CA L, OT Wi 75 D NFC CA L, OT Wi 100 D NFC CA L u skladu sa Direktivom 2014/53/EU. Ceo tekst EU deklaracije o usaglašenosti je dostupan na sledećoj internet adresi: www.osram.com/ot-indoor-ce. Preuzmite Casambi aplikaciju sa App store ili Google play. Za pravilan rad Casambi aplikacije, pogledajte Casambi veb-sajt: http://www.casambi.com. Casambi aplikaciju vam je obezbedila kompanija Casambi. Kompanija OSRAM ne preuzima nikakvu odgovornost za Casambi aplikaciju i ne daje nikakve izjave, izričite ili podrazumevane, o dostupnosti i/ili performansama Casambi aplikacije. Casambi usluge u oblaku vam je obezbedila kompanija Casambi. Kompanija OSRAM ne preuzima nikakvu odgovornost za Casambi usluge u oblaku i ne daje nikakve izjave, izričite ili podrazumevane, o dostupnosti i/ili performansama Casambi usluga u oblaku. Kompanija OSRAM ne preuzima nikakvu odgovornost i ne daje nikakve izjave, izričite ili podrazumevane, o povezivanju OSRAM proizvoda kompatibilnih sa Casambi proizvodima sa bilo kojim drugim proizvodima kompatibilnim sa proizvodima kompanije Casambi. NFC frekvencijski opseg: 13.553–13.567 kHz; RF frekvencijski opseg: 2402–2480 MHz; Maks. HF izlazna snaga (EIRP) proizvoda: 8 dBm. Tehnička podrška: www.osram.com, +49 (0)89-6213-6000

1) Casambi linearni LED drajver za integraciju osvetljenja. 2) LED izvor napajanja neprekidnom strujom. 3) merna tačka t_c. 4) Spojite PE sa kućištem ili PIN 3. Pripremanje žica. gurnite. 5) Dizajnirano i napravljeno u Nemačkoj/Italiji. Proizvedeno u Bugarskoj. 6) slika samo za referencu, važeća štampa na proizvodu. 7) Mrežni napon. 8) Ulaz. 9) Izlaz. 10) Godina. 11) Nedelja. 12) Uputa za montažu za pravilnu radio povezivost. Integrisanje uređaja u kućište može da utiče na domet bežičnog signala, posebno zbog metalnih površina. Zbog toga, domet bežičnog signala mora da se proveri nakon integrisanja. 13) Ne postavljajte nikakve instalacije glavne mreže ili LED napajanja unutar ili blizu ovog područja. 14) Preporučena minimalna udaljenost od metalnih delova. 15) Položaj integrisane antene za radio prenos. 16) Radio frekvencija. 17) Bežični protokol. 18) Kvalifikovana Bluetooth Mesh mreža. 18) Bežični domet. 19) Vidno polje od 10 m

(UA) Відомості про встановлення та експлуатацію (неізольований драйвер): Підключайте тільки відповідний струм навантаження для світлодіодів. Світлодіодний модуль вимикається, якщо вихідна напруга опускається нижче 54 В або піднімається вище 240 В. Інформацію про проводки (див. рис. A): Відповідальність за правильне під'єднання захисного заземлення несе виробник освітлювального пристрою. Не з'єднуйте виводи двох і більше пристроїв. Регулювання вихідного струму відбувається за допомогою програмного забезпечення для програмування через зв'язок на невеликих відстанях (NFC), тільки якщо пристрій не підключено до мережі. Докладнішу інформацію про технологію зв'язку на невеликих відстанях (NFC) наведено в програмному забезпеченні Tuner4TRONIC: www.osram.com/ds. Пристрій буде повторно доведено якщо вхідна напруга буде прикладена до виводів 21/23. Максимально дозволена довжина кабеля, що під'єднується до виходів 21/23, складає 2м, виключаючи довжину модуля. У додатку можна відв'язати пристрій із підтримкою Casambi від мережі двома способами. 1. Відкрийте вкладку «Світильники» та натисніть «Змінити». Щоб відв'язати світильник, натисніть «X» у куті відповідного світильника. Також можна відкрити відповідний екран «Властивості світильника», двічі натиснувши значок світильника, а потім прокрутити вниз і натиснути «Відв'язати пристрій». 2. На вкладці «Додатково» відкрийте екран «Пристрої поблизу». Виберіть пристрій, який потрібно відв'язати, і натисніть «Відв'язати пристрій». Якщо у вас є права (адміністратора) на дії з мережею, світильник буде відв'язано. Якщо у вас немає прав на дії з мережею, до 'ямої прив'язаний пристрій, вам знадобиться доступ до перемикача живлення пристроїв, щоб відв'язати світильник. Виберіть пристрій, який потрібно відв'язати, і натисніть «Відв'язати пристрій». У додатку відкриється екран «Відв'язати». Натисніть кнопку «Почати», З'явиться помаранчевий елемент «Шкала часу», який рухатиметься по екрану. Поки елемент рухатиметься, швидко вимкніть і знову вімкніть перемикач живлення. Це дозволяє відв'язати пристрій. У разі вдалого відв'язання з'явиться повідомлення про те, що світильник відв'язано. У разі невдалого відв'язання повторіть описані дії, але цього разу вимкніть і ввімкніть живлення повільніше (це може знадобитися для пристроїв, що використовують додаткове джерело живлення, наприклад CBU-PWM4). Якщо все одно не вдається відв'язати пристрій, це може свідчити про те, що перемикач живлення відповідає пристрою, який ви відв'язуєте. Аварійне освітлення: Цей світлодіодний блок живлення відповідає вимогам Додатка J EN 61347-2-13 і може використовуватися в пристроях аварійного освітлення відповідно до стандарту EN 60598-2-22. Зауважте, що пристрій не можна використовувати в умовах із високим рівнем ризику. Отже, компанія OSRAM GmbH заявляє, що відповідне радіообладнання типу OT Wi 35 D NFC CA L, OT Wi 75 D NFC CA L, OT Wi 100 D NFC CA L до Директиви 2014/53/ЄС. Повний текст декларації ЄС про відповідність можна прочитати за посиланням: www.osram.com/ot-indoor-ce. Завантажте додаток Casambi з магазину App Store або Google Play. Інформацію про належну роботу додатка Casambi див. на вебсайті http://www.casambi.com. Додаток Casambi надає компанія Casambi. Компанія OSRAM не несе жодної відповідальності за додаток Casambi та не робить жодних заяв (прямих або непрямих) щодо його доступності та/або роботи. Хмарні сервіси Casambi надає компанія Casambi. Компанія OSRAM не несе жодної відповідальності за хмарні сервіси Casambi та не робить жодних заяв (прямих або непрямих) щодо їхньої доступності та/або роботи. Компанія OSRAM не несе жодної відповідальності та не робить жодних прямих або непрямих заяв щодо можливості підключення продуктів OSRAM із підтримкою Casambi до будь-яких інших продуктів із підтримкою Casambi. Діапазон частот NFC: 13 553–13 567 кГц Діапазон РЧ: 2402–2480 МГц Максимальна високочастотна вихідна потужність (EIRP) продукту: 8 дБм. Технічна підтримка: www.osram.com, +49 (0)89-6213-6000

1) Лінійний світлодіодний драйвер Casambi для інтеграції зі світильниками. 2) Світлодіодний блок живлення з стабілізованого струму з терморегулятор. 4) Під'єднайте заземлення до корпусу або до PIN 3. Підготовка дроту, вставка натисканням. 5) Розроблений та спроектований в Німеччині/Італії. Зроблено в Болгарії. 6) зображення використовується лише як приклад, дійсний друк на продукті. 7) електромережа. 8) вхід. 9) вихід. 10) рік. 11) тиждень. 12) Поради щодо проведення інтеграції, які допоможуть встановити якісний радіозв'язок. Інтеграція пристрою в кожух може вплинути на діапазон бездротового зв'язку, зокрема, через металеві поверхні. Тому після інтеграції потрібно перевірити діапазон бездротового зв'язку. 13) Не прокладайте всередині або поряд з цією областю жодних мереж живлення світлодіодів. Це може спотворити подачі живлення на світлодіоди. 14) Рекомендована мінімальна відстань до металевих виробів. 15) Розташування вбудованої антени радіопередавача. 16) радіочастота. 17) протокол безпроводного зв'язку. 18) Qualified Bluetooth Mesh. 18) діапазон безпроводного зв'язку. 19) 10 м прямої видимості

GR Εισαγωγή: OSRAM SALES YP. ΕΛΛΑΔΟΣ, Ερμου 56 105 63 Αθηνα, Τηλ. Κεντρο: +30 2130994036, e-mail: greece@osram.com

RUS Производитель/Дайындаушы: OSRAM GmbH, Марсель-Бройер-штрассе 6, 80807 Мюнхен, Германия. Импортер/Импорттаушы: ООО «ОСРАМ»/"ОСРАМ» ЖШС, 115230, Россия/Ресей, г. Москва/Мәскеу қ., Варшавское ш., д./үй 47, корпус 4, тел.: +7 499 649 7070

H Forgalmazó: OSRAM a.s. Magyarországi Fióktelepe, 1119 Budapest, Fehérvári út 84/A

PL OSRAM Sp. z o.o., Aleje Jerozolimskie 94, 00-807 Warszawa

TR Osram Teknolojileri Ticaret A.Ş., Büyükdere Cad. Esentepe Mah. Bahar Sok. No: 13/4, River Plaza Kat:4 Şişli-İstanbul, Phone: +90 212 703 43 00

UA Uvoznik: OSRAM EOOD, Koshovete area, sec. 225, № 879, 4199 Trud, Municipality Maritsa, Plovdiv District, Bulgaria, tel.: +359 32 348 110

MD OSRAM EOOD, Koshovete area, sec. 225, № 879, 4199 Trud, Municipality Maritsa, Plovdiv District, Bulgaria, tel.: +359 32 348 110

BG Производител: OSRAM GmbH, Марсел-Бройер-штрасе 6, 80807 Мюнхен, Германия. Доставчик: ОСРАМ ЕООД, Местност Кошовете, кв. 225, № 879, 4199 Трудд, Община Марица, Област Пловдив, България, тел.: +359 32 348 100

OSRAM GmbH
Berliner Allee 65
86153 Augsburg
Germany
www.osram.com

C10449058
G15109087
02.03.22

22
PAP