KoVa Kisko M 2250lm DIM MU

Kohdevalaisin 3-vaihe kiskoon, Unipro A75 adapteri, 2250lm, 28W, 80lm/W, 3000/4000/5000K, himmennettävä

Sähkönumero: **4149735**
Tuotenumero: **0017440150**
GTIN/EAN: **7630268412111**
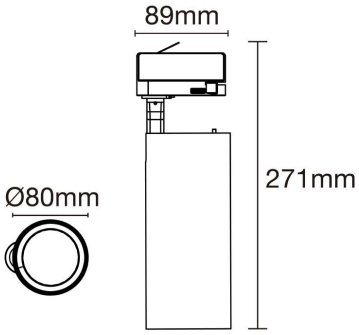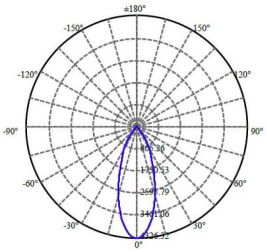
Asennustapa:	3-vaihe kisko
Soveltuvat kiskot	Unipro , Global tai vastaavat
Valonlähteen tyyppi:	LED
Sisältää valonlähteen:	Kyllä
Valonlähteiden määrä:	1
Pinnan suojaus:	Maali
Rungon materiaali:	Alumiini / muovi
Rungon väri:	Musta
Suojuksen materiaali:	Muovi, läpinäkyvä
Käyttöjännitteen tyyppi:	AC
Nimellinen käyttöjännite:	220 ... 240 V
Nimellinen käyttövirta:	500 mA
Liitäntälaitteen tyyppi:	Vakiovirtaohjattu LED-liitäntälaite
Himmennettävyys:	Kyllä
Avauskulma:	Keskileveä 21-40
Valon suunta:	Suora
Valaisimen elinikä L70/B50 at 25 °C:	50000 h
Kotelointiluokka (IP):	IP20
Iskunkestävyysluokka:	IK02
Suojausluokka:	I
Ympäristön mitoituslämpötila IEC62722-2-1 mukaisesti (°C):	-20 ... 40°C
Valonlähteen teho:	28 W
Valaisimen kokonaisteho:	28 W
Valaisimen tehokkuus (lm/W):	80 lm/W
Valaisimen mitoitettu valovirta (lm):	2250 lm
Värintoistoindeksi CRI:	90-100
Värilämpötila valittavissa:	3000K / 4000K / 5000K
Tehokerroin:	0.9
Leveys/korkeus	271 mm
Halkaisija:	80 mm
Hehkulankatesti IEC	650 °C - 30 s
Värin konsistenssi (MacAdamin ellipsi):	SDCM4