NOVA DEEP 10W UGR<19

Tuotteen tiedot

Tuotekoodi: JPL-KAR110V-10W

Sähkönumero: 4236731 (3000K), 4236732 (4000K)

Perustiedot

Teho: 10W

Valon määrä: 1100 lumen

Valotehokkuus: 110 lumen/W

Halkaisija: 110mm

Asennusaukko: 90mm

Korkeus: 54mm

Upotetun osan korkeus: 52mm

Rungon väri: valkoinen

Valonväri: 3000K/4000K

Kotelointiluokka: IP44

Suojausluokka: II

Himmennettävä: kyllä, nousevan (RL) ja laskevan (RC) reunan TRIAC-himmennys

Lisätiedot

Rungon materiaali: alumiini

Valonlähde: kiinteä LED

Värintoistoindeksi: CRI>80

Häikäisyindeksi: UGR<19

Valaisukulma: 60°

Käyttöikä: L70B10: >100 000h Ta 45°C

Käyttöikä: L80B10 68 000h Ta 45°C

Valovirran alenema: 68 000h L80

Virtalähde: erillinen, kuuluu toimitukseen

Virtalähteen tyyppi: vakiovirta

Ketjutettava: kyllä

Liitintyyppi: jousiliitin

Liitäntä: 3×0,5-2,5mm

Käyttöjännite: 230VAC

Verkkotaajuus: 50Hz

Tehokerroin: 0,9

Käyttölämpötila: -20…+45°C

Suojaus: Ylikuormitus ja oikosulku

Asennustapa: Uppoasennus
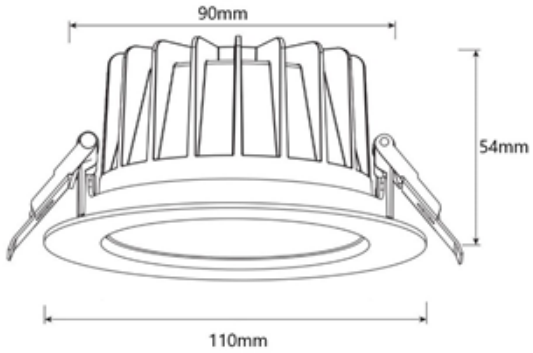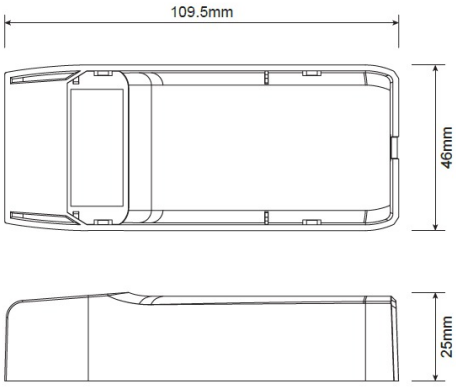
Sulakemitoitukset