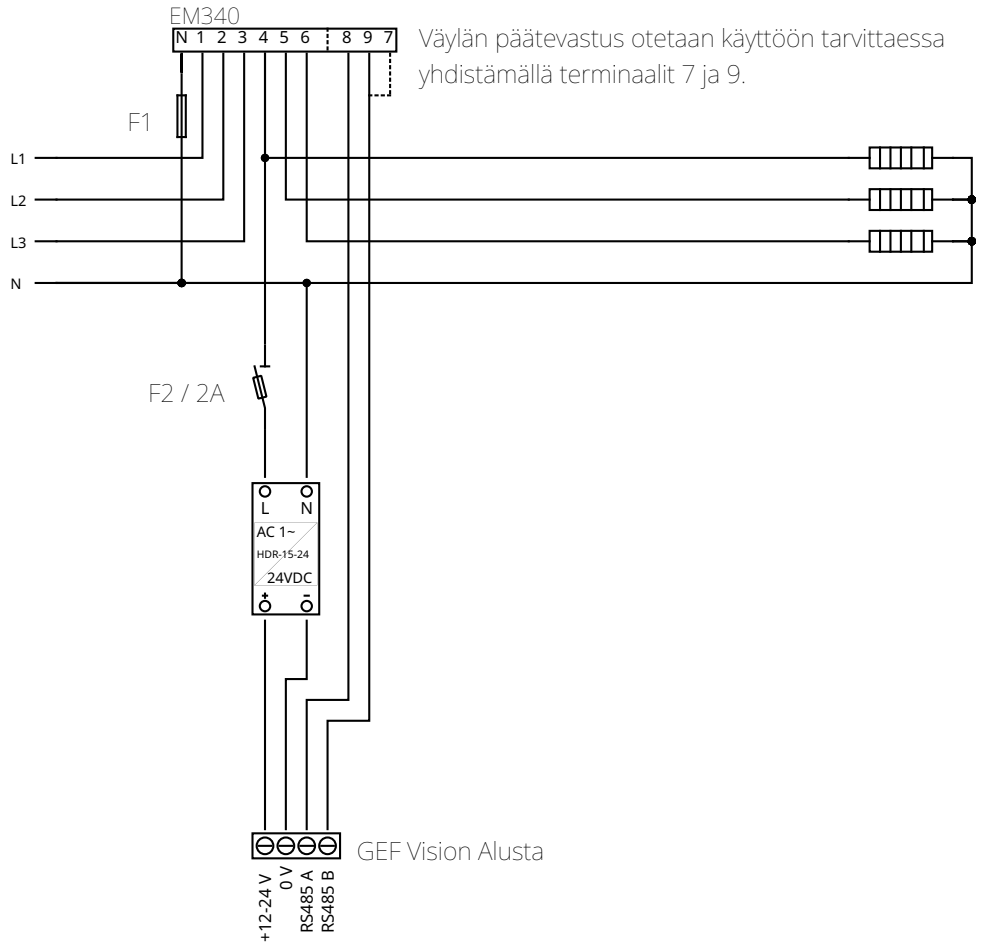

Huom:
Virtalähde HDR-15-24 (sähkönumero 28 093 01) tilattava erikseen!

Energiamittari Carlo Gavazzi EM340 toimitetaan GEF Kulutusmittauksen yhteydessä.
Sulakkeen F1 virrankesto oltava minimissään 315 mA.

Energiamittari asennetaan kiinteistön ja sähköverkon liittymäpisteeseen, heti verkkoyhtiön mittarin ja pääsulakkeiden jälkeen. Suurin sallittu pääsulakkeen koko on 63 A. Virtamuuntajilla oleva mittari saatavilla erillistilauksena.

GEF Vision Alustan ja energiamittarin välille kaapeliksi suosittelemme KLMA, NOMAK tai vastaava.

Piirtänyt	Kimmo Huoman	GEF Vision Alusta
Tarkastanut	Toni Naukkarinen	GEF Kulutusmittauksen kytkentä
Hyväksynyt	Kimmo Karjalainen	12.11.2020